SFERE • BM

L'expertise d'un fabricant en solutions d'emballage

SFERE emballage

BM emballage

Notice d'instructions BM116
Pièces détachées

Machine haute cadence à couper les porte-greffes

Edition : 11/2021

Notice originale

Copyright 2021 © : ce document ne peut être communiqué à des tiers sans l'autorisation écrite de **SFERE BM**.

TABLE DES MATIERES

1 Groupes fonctionnels 4
2 Vues éclatées 5
2.1 Mallette d'outillage **BM116** (non fourni, à commander séparément) 5
2.2 Groupe d'amenage 6
2.3 Groupe de Vision 28
2.4 Groupe de coupe 35
2.5 Groupe convoyeur 45
2.6 Groupe goulotte 58
2.7 Groupe pré-calibre (option) 63
3 Modules pneumatiques 69
4 Schémas électriques 77
5 Historique des révisions 106

1 Groupes fonctionnels

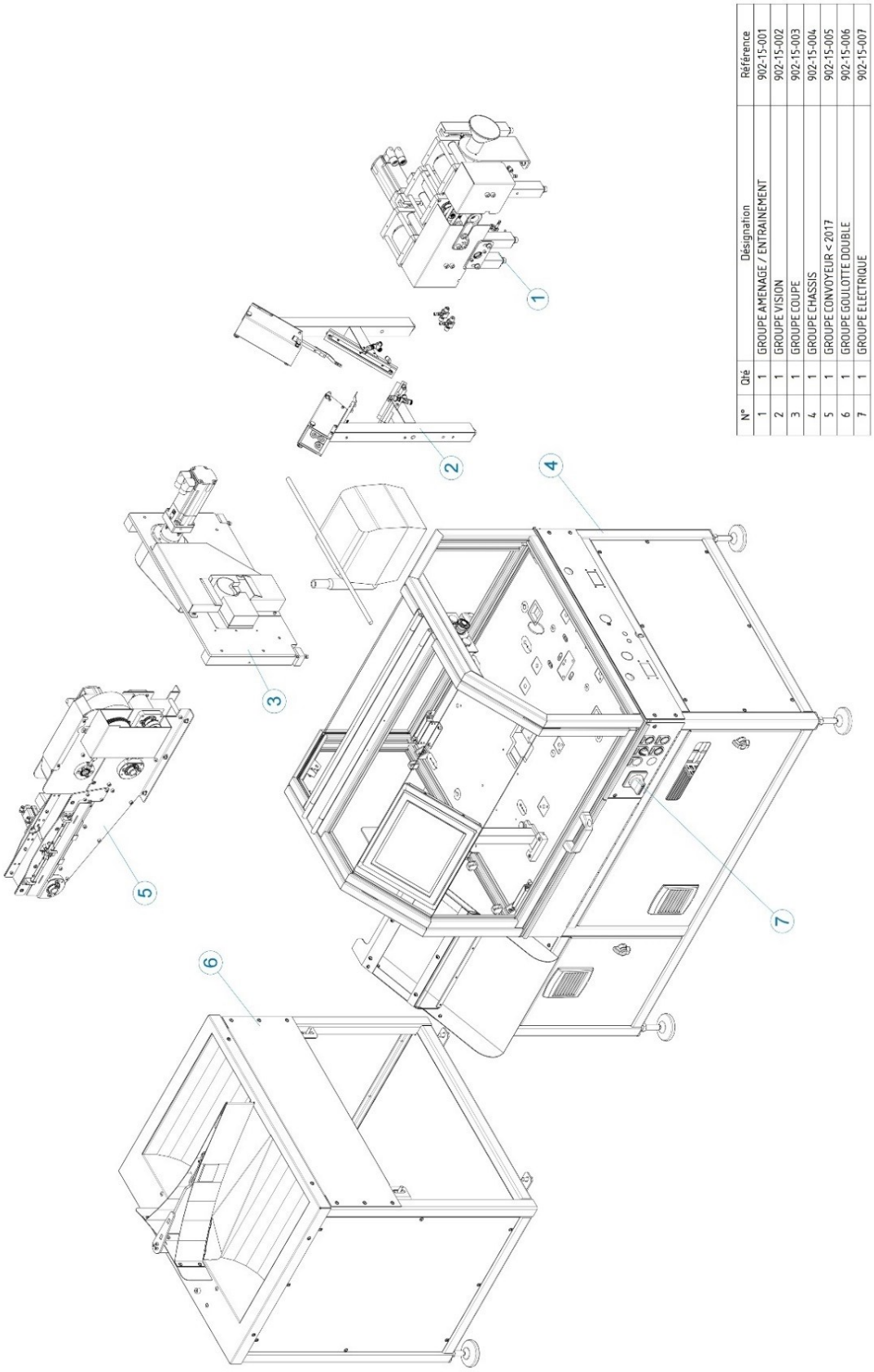

N°	Qté	Désignation	Référence
1	1	GROUPE AMENAGE / ENTRAINEMENT	902-15-001
2	1	GROUPE VISION	902-15-002
3	1	GROUPE COUPE	902-15-003
4	1	GROUPE CHASSIS	902-15-004
5	1	GROUPE CONVOYEUR < 2017	902-15-005
6	1	GROUPE GOULOTTE DOUBLE	902-15-006
7	1	GROUPE ELECTRIQUE	902-15-007

2 Vues éclatées

2.1 Mallette d'outillage BM116 (non fournie, à commander séparément)

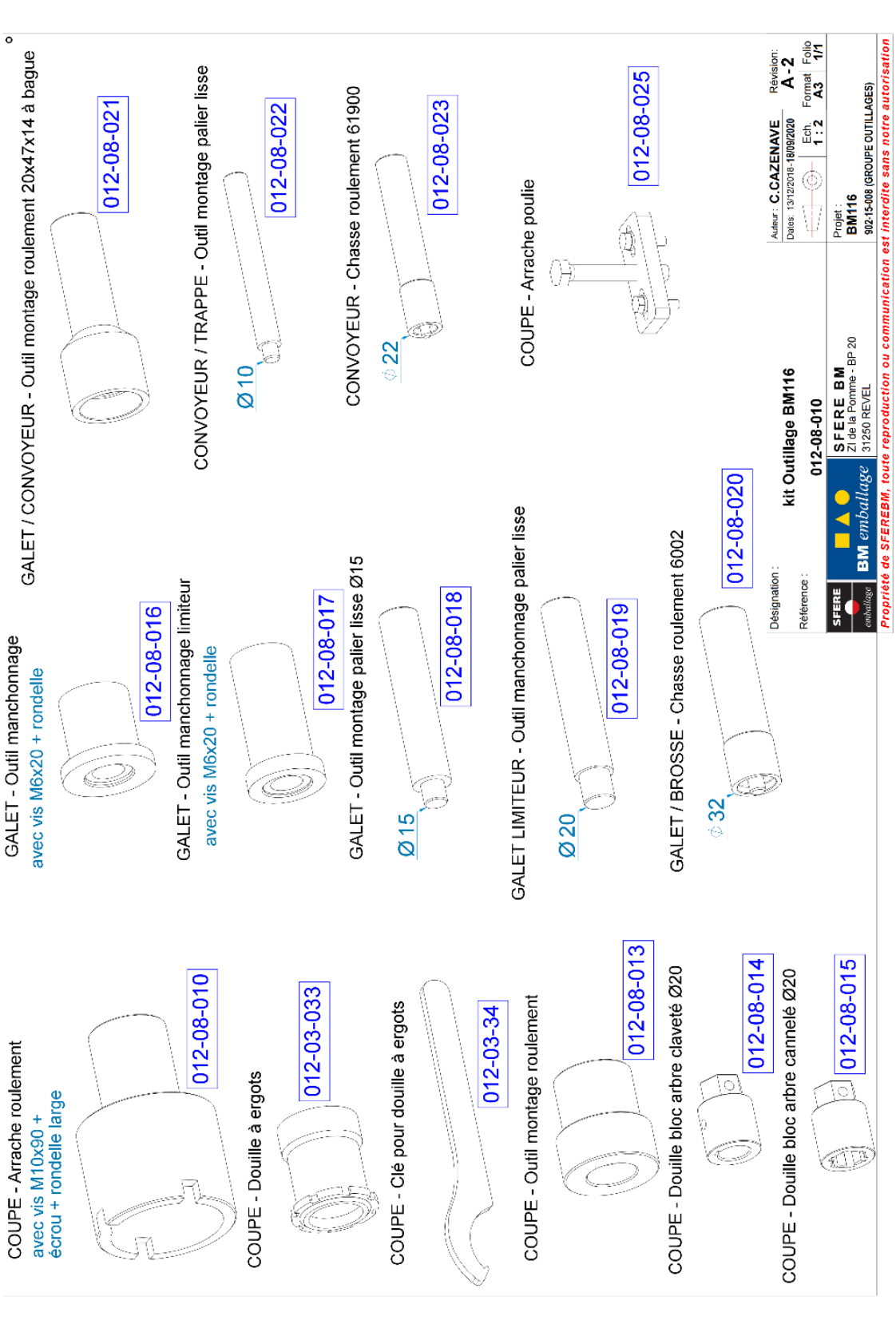

2.2 Groupe d'amenage

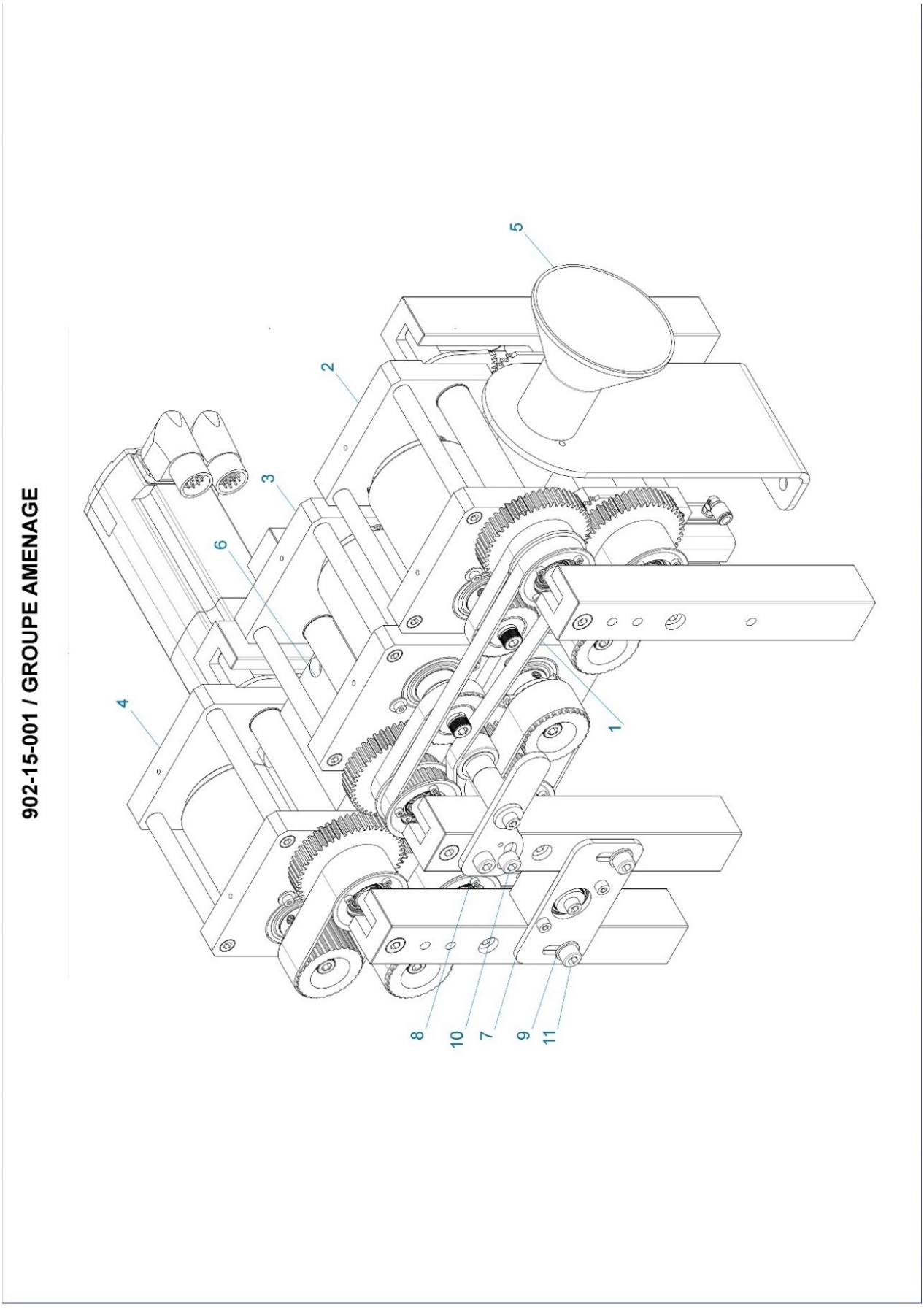

902-15-001 / GROUPE AMENAGE

N°	Référence	Désignation	Qté
1	012-01-040	Courroie T5-115Z/Lp. 575 x 12, Aramide	1
2	902-15-001-1	Train de Galets N°1 - Introduction (Entrée)	1
3	902-15-001-2	Train de Galet N°2 - Intermédiaire (Sortie Caméra)	1
4	902-15-001-3	Train de Galets N°3 - Motorisé (Avant Coupe)	1
5	902-15-001-4	Guidage d'Entrée / Introduction	1
6	902-15-001-5	Guidage Central / Intermédiaire	1
7	902-15-001-6	Boitier Transmission Intermédiaire (à Engrenage)	1
8	902-15-001-7	Tendeur de Courroie T5-Lp.575-12	1
9		Rondelle plate ISO 7089 - 8	2
10		Vis à tête cylindrique à six pans creux ISO 4762 - M8 × 12	2
11		Vis à tête cylindrique à six pans creux ISO 4762 - M8 × 16	2

902-15-001 / GROUPE AMENAGE

Vue sur Aménagement (coté transmission)
Sens Passage Bois

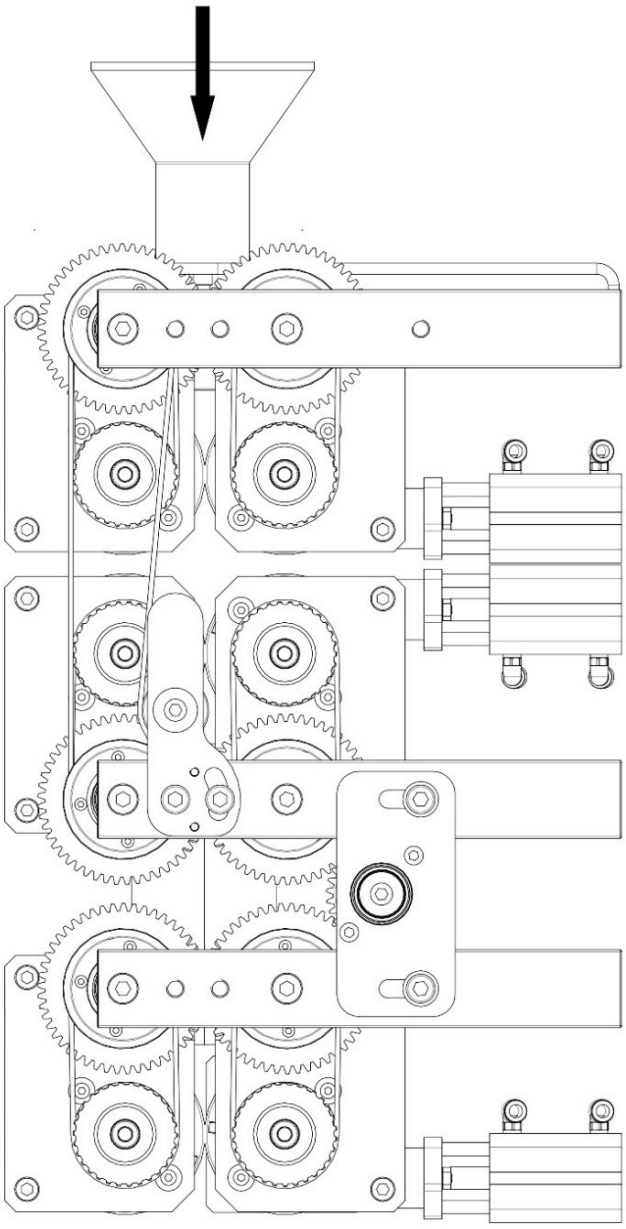

902-15-001 / GROUPE AMENAGE

Vue sur Amenage (coté Moteur)

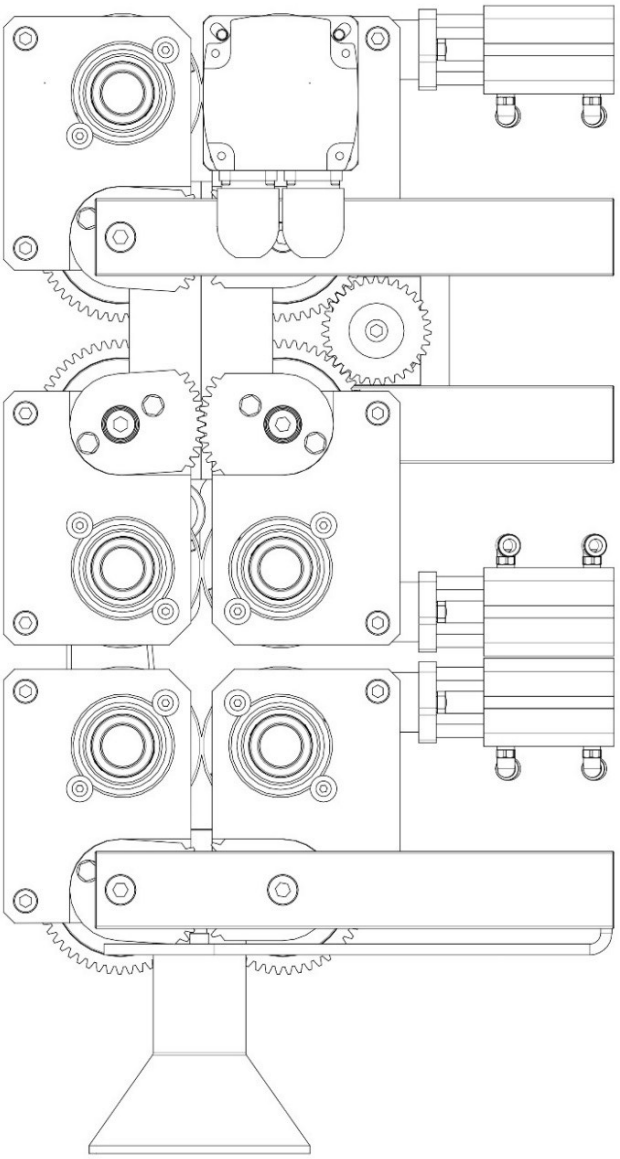

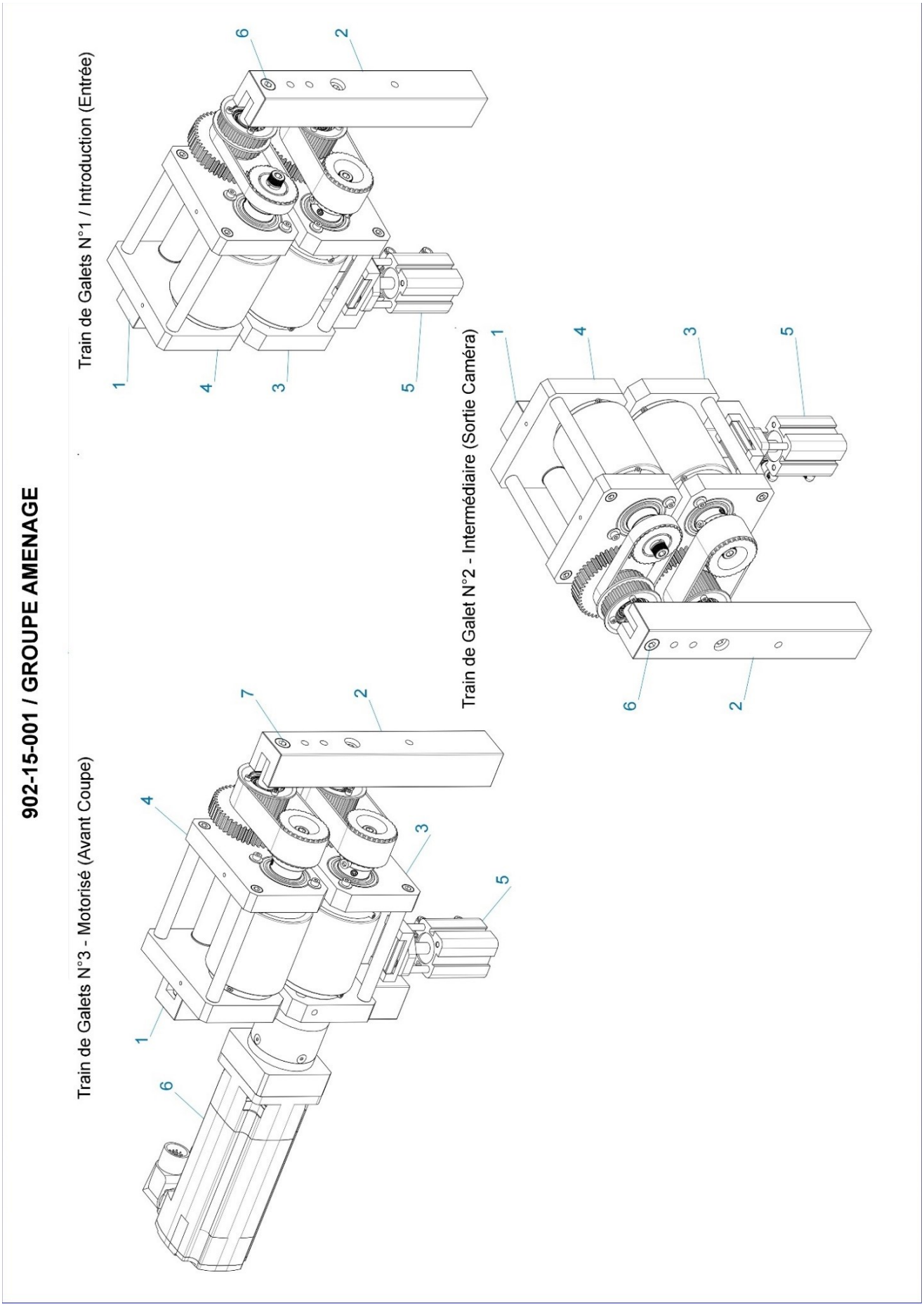
902-15-001 / GROUPE AMENAGE
Train de Galets N°1 / Introduction (Entrée)
Train de Galet N°2 - Intermédiaire (Sortie Caméra)
Train de Galets N°3 - Motorisé (Avant Coupe)

902-15-001 / GROUPE AMENAGE

N°	Référence	Désignation	Qté
	902-15-001-1	Train de Galets N°1 - Introduction (Entrée)	1
1	012-01-010	Pied Droit Train de Galet	1
2	012-01-011	Pied Gauche Train de Galet	1
3	902-15-001-1.1	Galet Inférieur / Train de Galet N°1 (Entrée)	1
4	902-15-001-1.2	Galet Supérieur / Train de Galet N°1 (Entrée)	1
5	902-15-001-8	Vérin Presseur Galet - Ensemble	1
6		Vis à tête cylindrique à six pans creux ISO 4762 - M8 × 25	4

N°	Référence	Désignation	Qté
	902-15-001-2	Train de Galet N°2 - Intermédiaire (Sortie Caméra)	1
1	012-01-010	Pied Droit Train de Galet	1
2	012-01-011	Pied Gauche Train de Galet	1
3	902-15-001-2.1	Galet Inférieur / Train de Galet N°2 (Intermédiaire)	1
4	902-15-001-2.2	Galet Supérieur / Train de Galet N°2 (Intermédiaire)	1
5	902-15-001-8	Vérin Presseur Galet - Ensemble	1
6		Vis à tête cylindrique à six pans creux ISO 4762 - M8 × 25	4

N°	Référence	Désignation	Qté
	902-15-001-3	Train de Galets N°3 - Motorisé (Avant Coupe)	1
1	012-01-010	Pied Droit Train de Galet	1
2	012-01-011	Pied Gauche Train de Galet	1
3	902-15-001-3.1	Galet Inférieur / Train de Galets N°3 - Motorisé (Avant Coupe)	1
4	902-15-001-3.2	Galet Supérieur / Train de Galets N°3 - Motorisé (Avant Coupe)	1
5	902-15-001-8	Vérin Presseur Galet - Ensemble	1
6	BMH0703T07A2A	SERVOMOTEUR BRUSHLESS SYNCHRONE 70MM 230VAC 900W	1
7		Vis à tête cylindrique à six pans creux ISO 4762 - M8 × 25	4

Galets Superieurs > Poulies Plastiques

Galet Supérieur 902-15-001-1.2

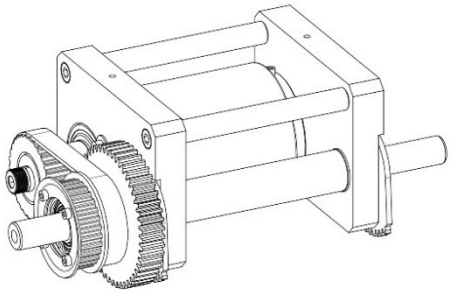

Galet Supérieur 902-15-001-2.2

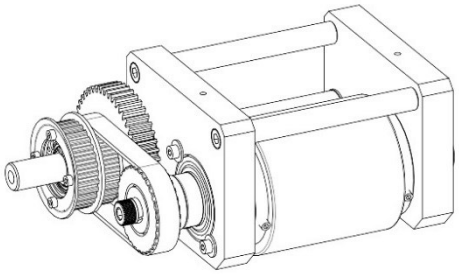

Galet Supérieur 902-15-001-3.2

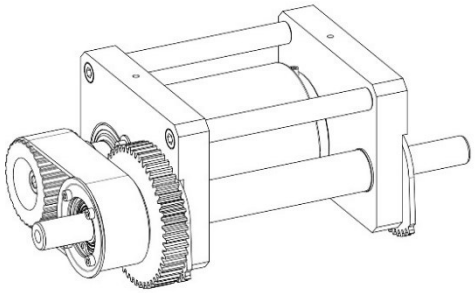

Galets Inferieurs > Poulies Métal

Galet Inférieur 902-15-001-1.1

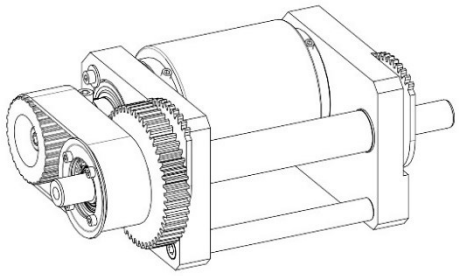

1 JEU PAR MACHINE

Galet Inférieur 902-15-001-2.1

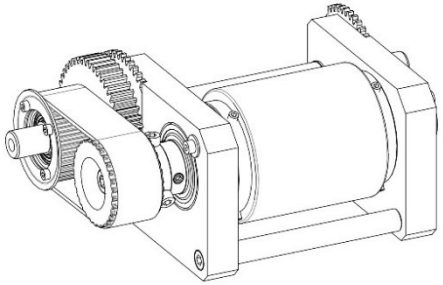

1 JEU PAR MACHINE

Galet Inférieur Moteur 902-15-001-3.1

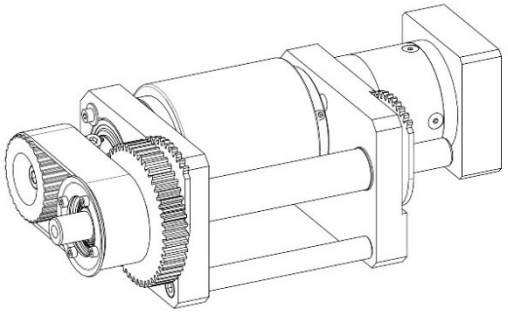

1 JEU PAR MACHINE

902-15-001-2.2 / Galet Supérieur / Train de Galets N°2 - Intermédiaire (Sortie Caméra)

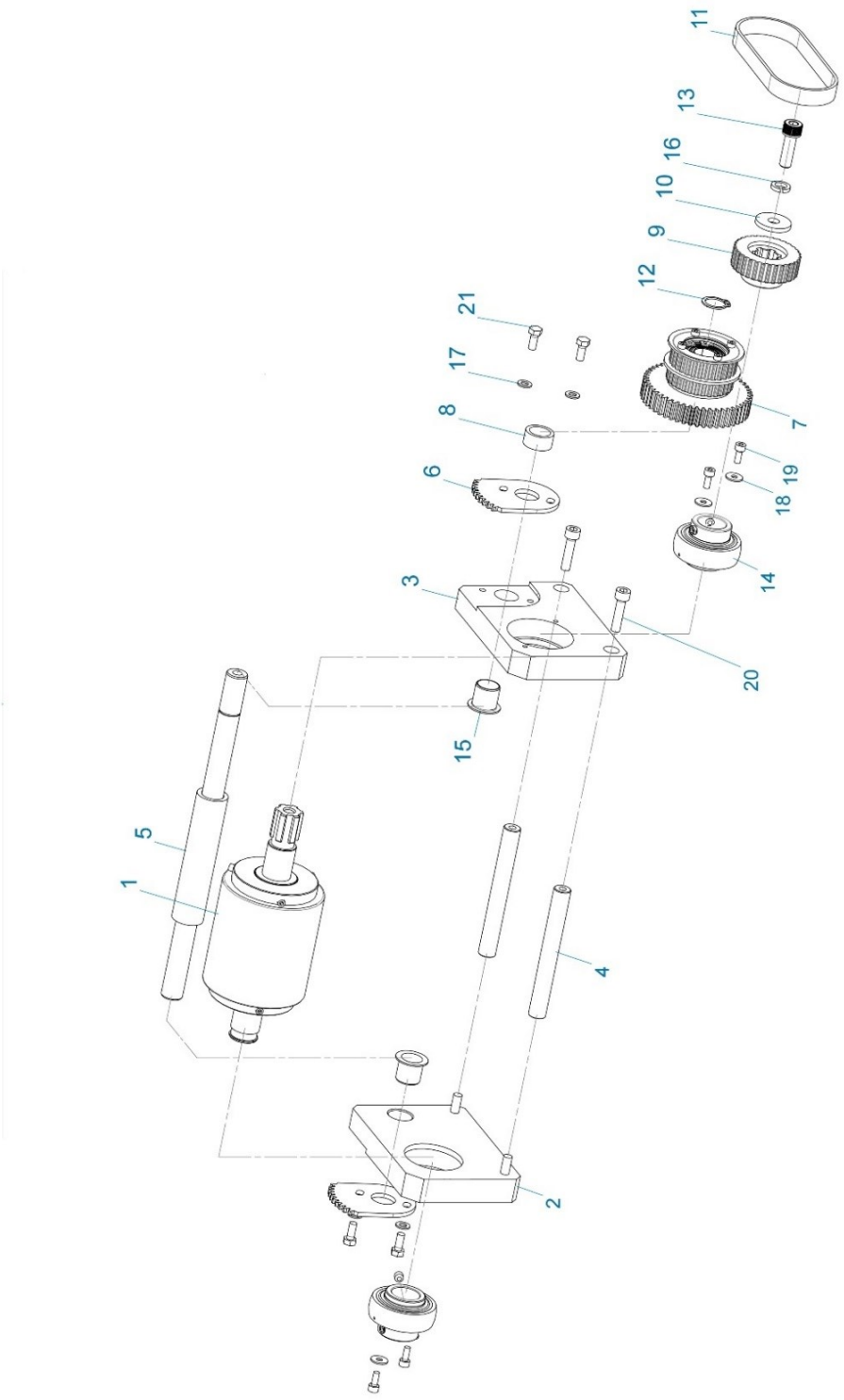

902-15-001-2.2 / Galet Supérieur / Train de Galets N°2 - Intermédiaire (Sortie Caméra)

N°	Référence	Désignation	Qté
1	012-01-002+012+013	Galet Entrainé	1
2	012-01-004	Flasque 2 (Log. Roul.)	1
3	012-01-005	Flasque 3 (Log. Roul.)(Sym. Flasque 2)	1
4	012-01-007	Entretoise Flasque Galets	2
5	012-01-009	Axe Pivot Supérieur	1
6	012-01-014	Crémallière de Symétrisation	2
7	012-01-015P + Auxiliaires	Pignonnerie Transmission (Plastique)	1
8	012-01-019	Entretoise Transmission	1
9	012-01-020	Poulie Transmission Cannelée (14mm)	1
10	012-01-021-B	Rondelle Poulie Transmission - Ø8	1
11	012-01-035	Courroie T5 - 56Z , Lp. 280 x 12, Aramide	1
12	471-Brut-15	Anneaux élastique pour arbre NF E 22-165 - Ø15	1
13	4762-AZ-8×25	Vis à tête cylindrique à six pans creux DIN 912 / ISO 4762 - M8 × 25 (12.9)	1
14	AAL204714 + Vis	Rlt. à Billes Auto-Align. Sphérique avec Blocage - 20×47×14 + Vis	2
15	WFM 15-17-17	Palier Lisse à Colertte, Iglidur W300, Ø15-17-L17	2
16		Rondelle élastique - W, NF E 25-515 - 8	1
17		Rondelle plate ISO 7089 - 5	4
18		Rondelle plate ISO 7093 - 4	4
19		Vis à tête cylindrique à six pans creux ISO 4762 - M4 × 10	4
20		Vis à tête cylindrique à six pans creux ISO 4762 - M6 × 25	4
21		Vis à tête hexagonale ISO 4017 - M5 × 12	4

902-15-001-3.1 / Galet Inférieur / Train de Galets N°3 - Motorisé (Avant Coupe)

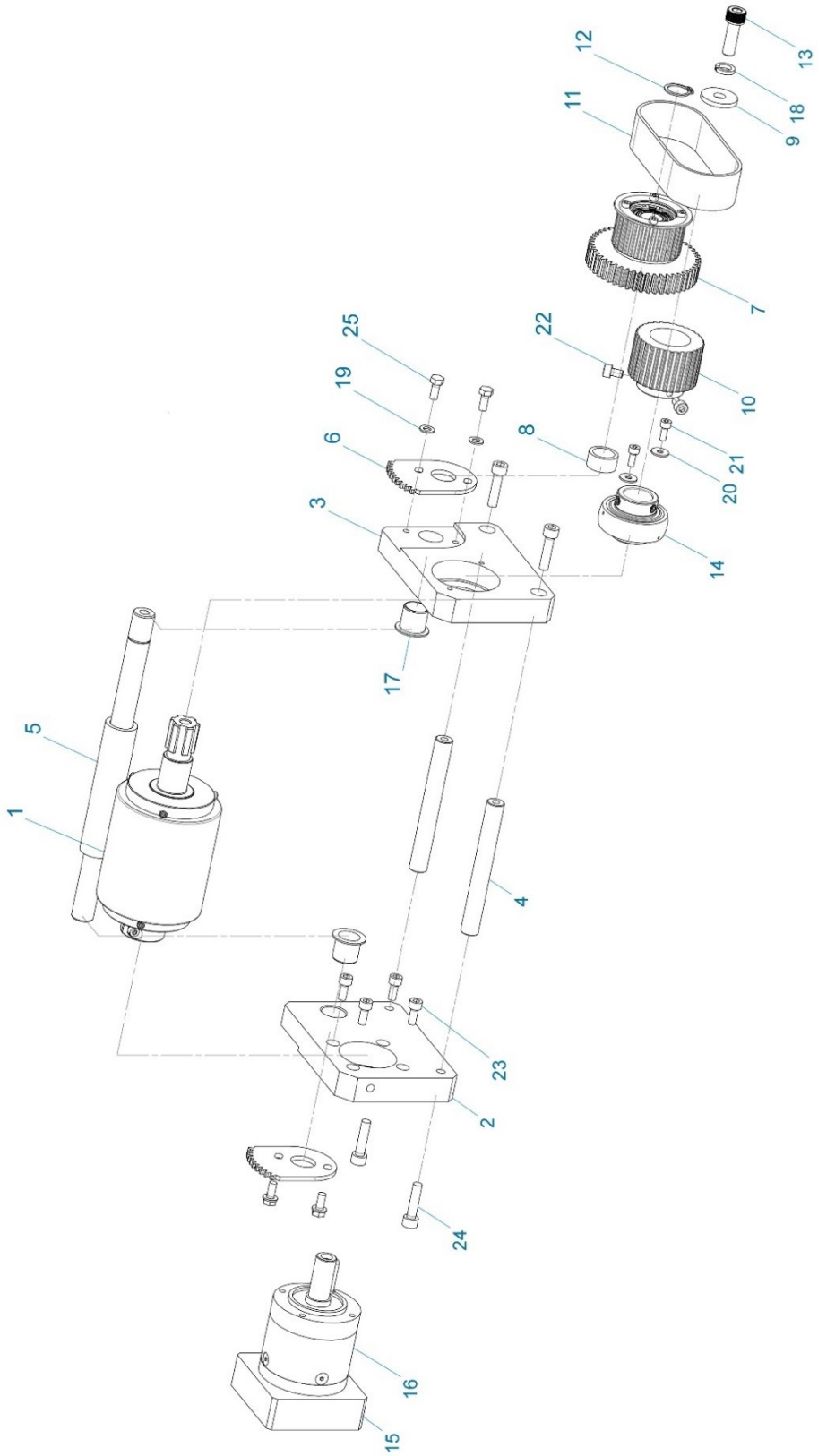

902-15-001-3.1 / Galet Inférieur / Train de Galets N°3 - Motorisé (Avant Coupe)

N°	Référence	Désignation	Qté
1	012-01-001+012+013	Galet Moteur	1
2	012-01-003	Flasque 1 (Log. Moteur)	1
3	012-01-005	Flasque 3 (Log. Roul.)(Sym. Flasque 2)	1
4	012-01-007	Entretoise Flasque Galets	2
5	012-01-008	Axe Pivot Inférieur	1
6	012-01-014	Crémallière de Symétrisation	2
7	012-01-015 + Auxiliaires	Pignonnerie Transmission (Métal)	1
8	012-01-019	Entretoise Transmission	1
9	012-01-021-B	Rondelle Poulie Transmission - Ø8	1
10	012-01-033	Poulie Transmission Cannelée (26mm)	1
11	012-01-038	Courroie T5-56Z/Lp.280 x 26, Aramide	1
12	471-Brut-15	Anneaux élastique pour arbre NF E 22-165 - Ø15	1
13	4762-AZ-8×25	Vis à tête cylindrique à six pans creux DIN 912 / ISO 4762 - M8 × 25 (12.9)	1
14	AAL204714 + Vis	Rlt. à Billes Auto-Align. Sphérique avec Blocage - 20×47×14 + Vis	1
15	GBK0600703F	Bride Réducteur Planetaire pour Moteur BMH/BMP Serie 703	1
16	GBX060008K	Réducteur Planétaire 60mm - 8:1	1
17	WFM 15-17-17	Palier Lisse à Colertte, Iglidur W300, Ø15-17-L17	2
18		Rondelle élastique - W, NF E 25-515 - 8	1
19		Rondelle plate ISO 7089 - 5	4
20		Rondelle plate ISO 7093 - 4	2
21		Vis à tête cylindrique à six pans creux ISO 4762 - M4 × 10	2
22		Vis à tête cylindrique à six pans creux ISO 4762 - M5 × 8	2
23		Vis à tête cylindrique à six pans creux ISO 4762 - M5 × 12	4
24		Vis à tête cylindrique à six pans creux ISO 4762 - M6 × 25	4
25		Vis à tête hexagonale ISO 4017 - M5 × 12	4

AAL204714 + Vis / Rlt. à Billes Auto-Align. Sphérique avec Blocage + Vis

N°	Référence	Désignation	Qté
2	916-_0.75-6x6	Vis sans tête à six pans creux, à bout cuvette ISO 4029 / DIN 916 - M6×0.75 × 6	2
1	AAL204714	Rlt. à Billes Auto-Align. Sphérique avec Blocage, SKF - 20×47×31/14	1

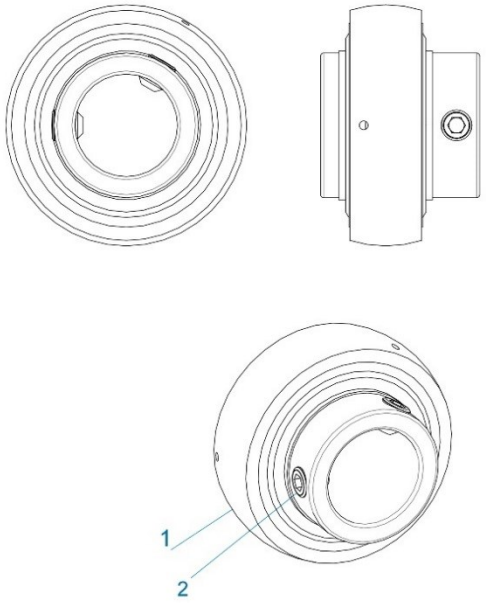

N°	Référence	Désignation	Qté
1	916-AZ-5x6	Vis sans tête à six pans creux, à bout cuvette ISO 4029 / DIN 916 - M5 x 6	2
2	AAL204714	Rlt. à Billes Auto-Align. Sphérique avec Blocage, INA - 20×47×14/31	1

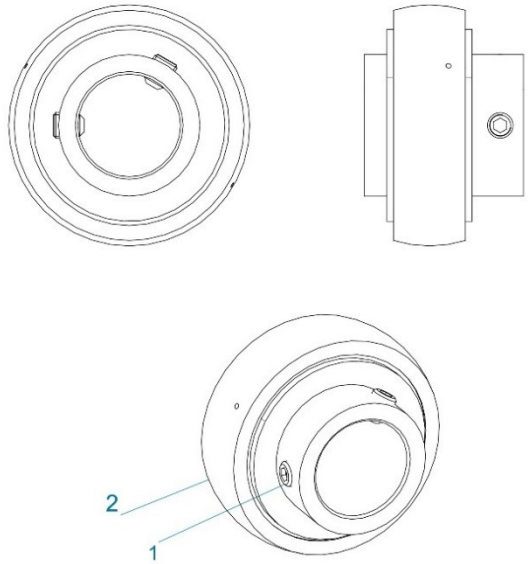

012-01-001+012+013 & 012-01-002+012+013 / Galet Moteur & Galet Entrainé

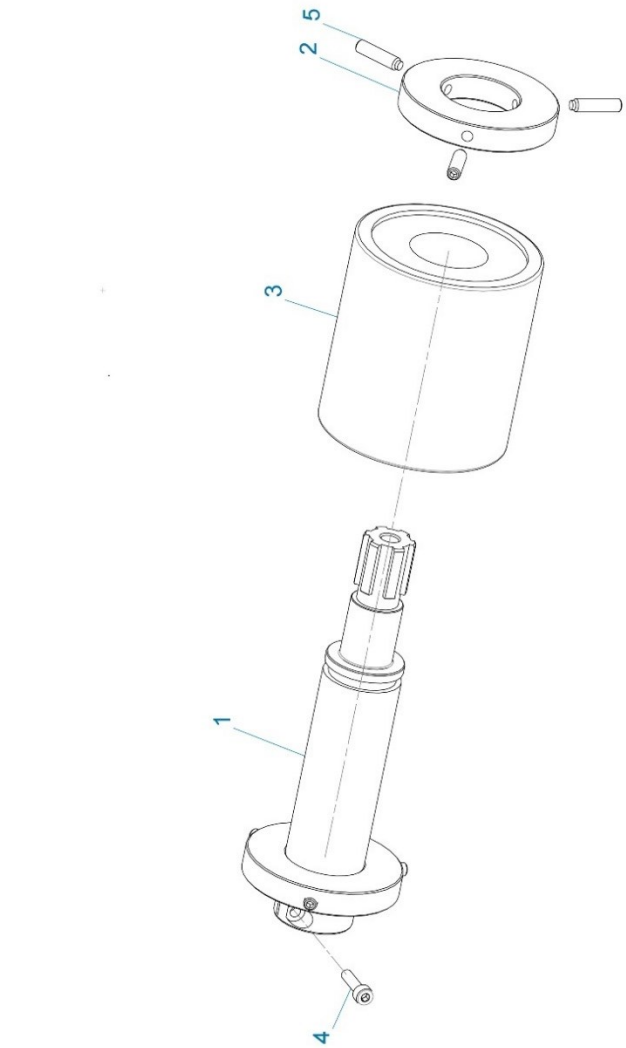

Galet Moteur

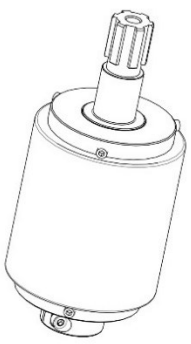

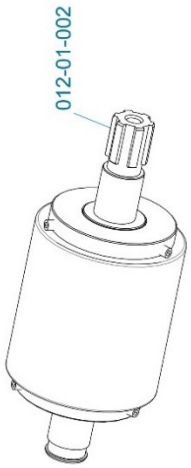

Galet Entrainé

012-01-001+012+013 & 012-01-002+012+013 / Galet Moteur & Galet Entrainé

N°	Référence	Désignation	Qté
1	012-01-001	Arbre Galet Moteur Entrainement	1
3	012-01-012 / 002-03-002	Manchon Cahoutchouc Ø72-30-L75 (Galet)	1
2	012-01-013 / 002-03-008-6	Disque Presseur Manchon	2
4	4762-AZ-4x16	Vis à tête cylindrique à six pans creux DIN 912 / ISO 4762 - M4 × 16 (12.9)	1
5		Vis sans tête à six pans creux ISO 4028 - M5 × 20	6

N°	Référence	Désignation	Qté
1	012-01-002	Arbre Galets Entrainés	1
2	012-01-012 / 002-03-002	Manchon Cahoutchouc Ø72-30-L75 (Galet)	1
3	012-01-013 / 002-03-008-6	Disque Presseur Manchon	2
4		Vis sans tête à six pans creux ISO 4028 - M5 × 20	6

012-01-015 / 015P + Auxiliaires / Pignonneries Transmission (Métal ou Plastique)

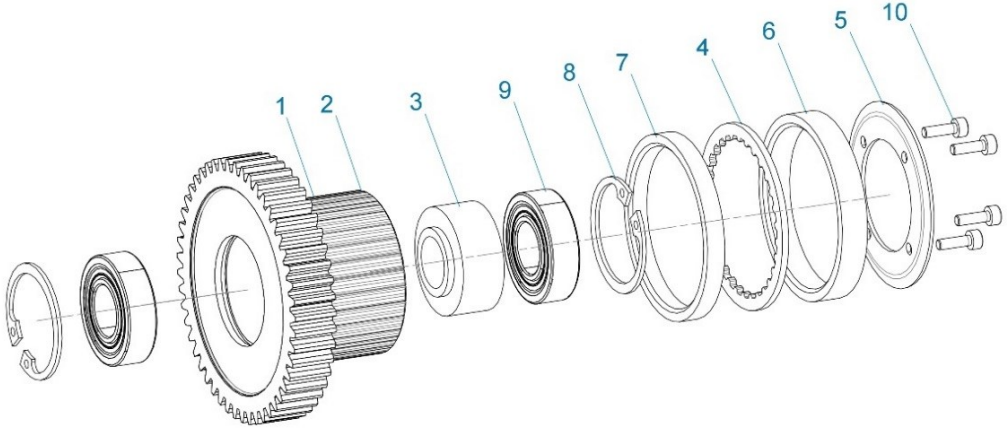

Pignonnerie Transmission (Métal ou Plastique)

N°	Référence	Désignation	Qté
1	012-01-015	Poulie Triple Métal	1
2	012-01-015P	Poulie Triple Plastique	1
3	012-01-016	Entretoise Roul. Poulie Triple	1
4	012-01-017	Flasque Mobile Cranté T5	1
5	012-01-018	Flasque Poulies Triple	1
6	012-05-084	Entretoise Courroie Convoyeur 1	1
7	012-05-085	Entretoise Courroie Convoyeur 2	1
8	472-Brut-32	Anneaux élastique pour alésage NFE 22-163 - Ø32	2
9	6002-2RS	Roulement Rigide à une Rangée de Billes, Etanche - 15×32×9	2
10		Vis à tête cylindrique à six pans creux ISO 4762 - M3 × 10	4

Configuration 1 Courroie 26mm (x4 par Machine)

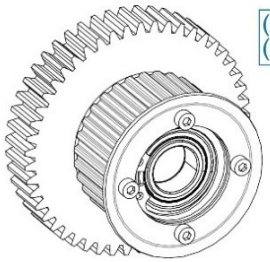

(x3) Métals
(x1) Plastique

Configuration pour 2 Courroies (x2 par Machine)

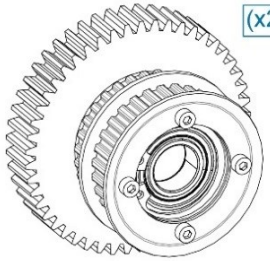

(x2) Plastiques

Configuration 1 Courroie 12mm - Convoyeur (x1 par Machine)

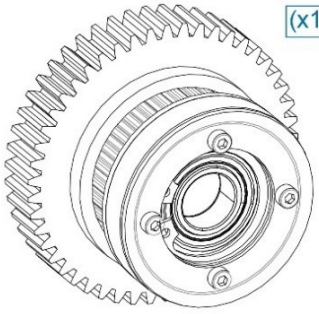

(x1) Métal

902-15-001-8 / Vérin Presseur Galet - Ensemble

N°	Référence	Désignation	Qté
1	012-01-023	Support Aimant en Téflon	1
2	012-01-024	Aimant 25x30x7 pour Vérin	1
3	141340.12PH	Vis pour plastique TF Philips WN 1413 - Zn - Ø4 × 12	1
4	PN.RA.L.M5M.6F	Raccord Piquage Coudé M5 - Ø6F	2
5	PN.VER.25.20.G	Vérin Compact, Double Effect, Guidé - Ø25-C20 (Asco)	1
6		Vis à tête fraisée à six pans creux ISO 10642 - M5 × 10	2

902-15-001-6 / Boitier Transmission Intermédiaire (à Engrenage)

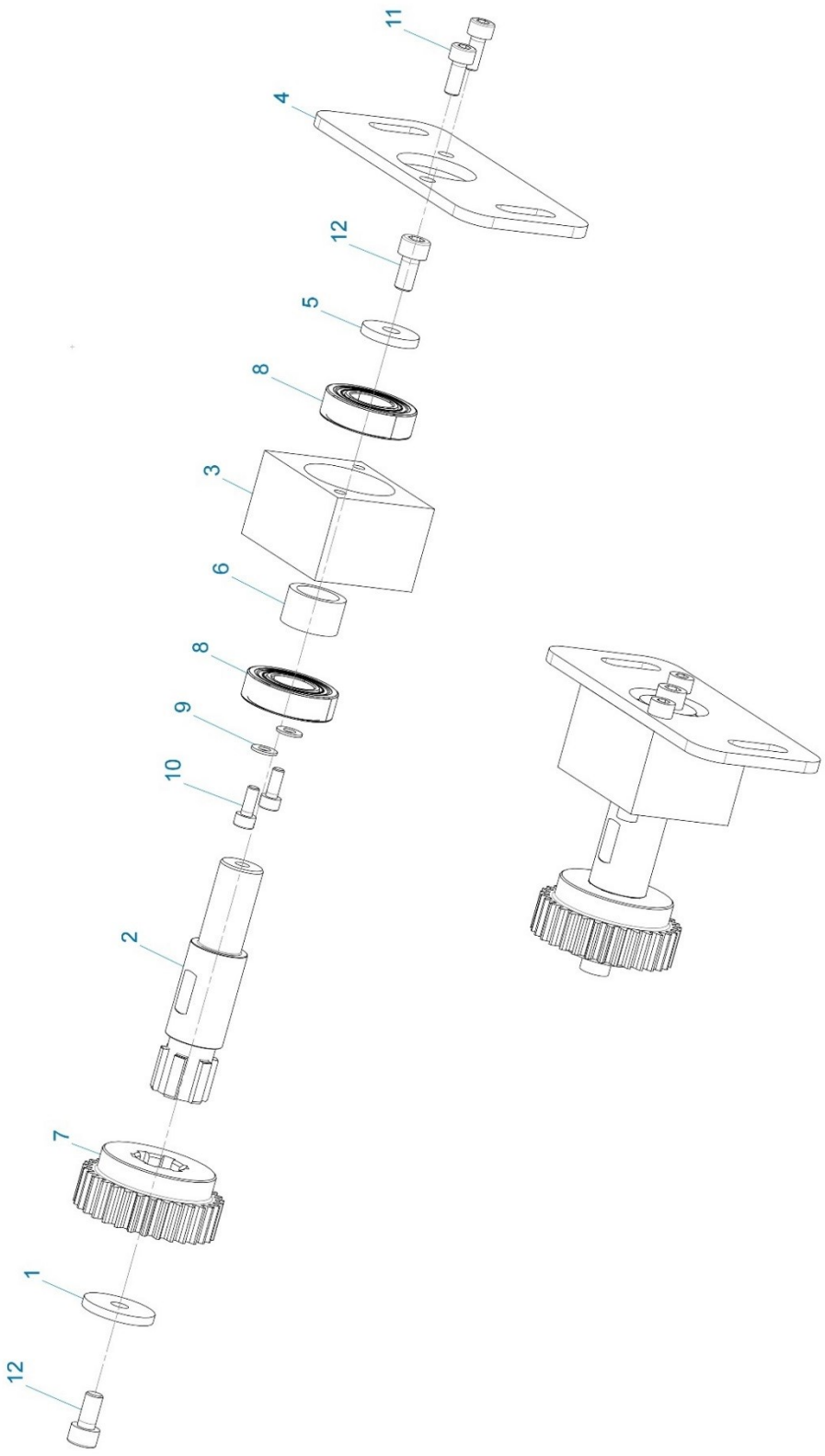

902-15-001-6 / Boitier Transmission Intermédiaire (à Engrenage)

N°	Référence	Désignation	Qté
1	012-01-021	Rondelle Poulie Transmission - Ø6	1
2	012-01-026	Axe Tendeur 1 (pr Engrenage)	1
3	012-01-027	Bloc Support Tendeur 1	1
4	012-01-028	Flasque Support Tendeur 1	1
5	012-01-032	Rondelle Tendeur 2	1
6	012-01-054	Entretoise Roul. Tendeur 1	1
7	012-01-058	Pignon Intermédiaire M1.5, 31dts (Øp46.5; Øe49.5)	1
8	6002-2RS	Roulement Rigide à une Rangée de Billes, Etanche - 15×32×9	2
9		Rondelle plate ISO 7089 - 4	2
10		Vis à tête cylindrique à six pans creux ISO 4762 - M4 × 10	2
11		Vis à tête cylindrique à six pans creux ISO 4762 - M5 × 12	2
12		Vis à tête cylindrique à six pans creux ISO 4762 - M6 × 12	2

902-15-001-7 / Tendeur de Courroie T5-Lp.575-12

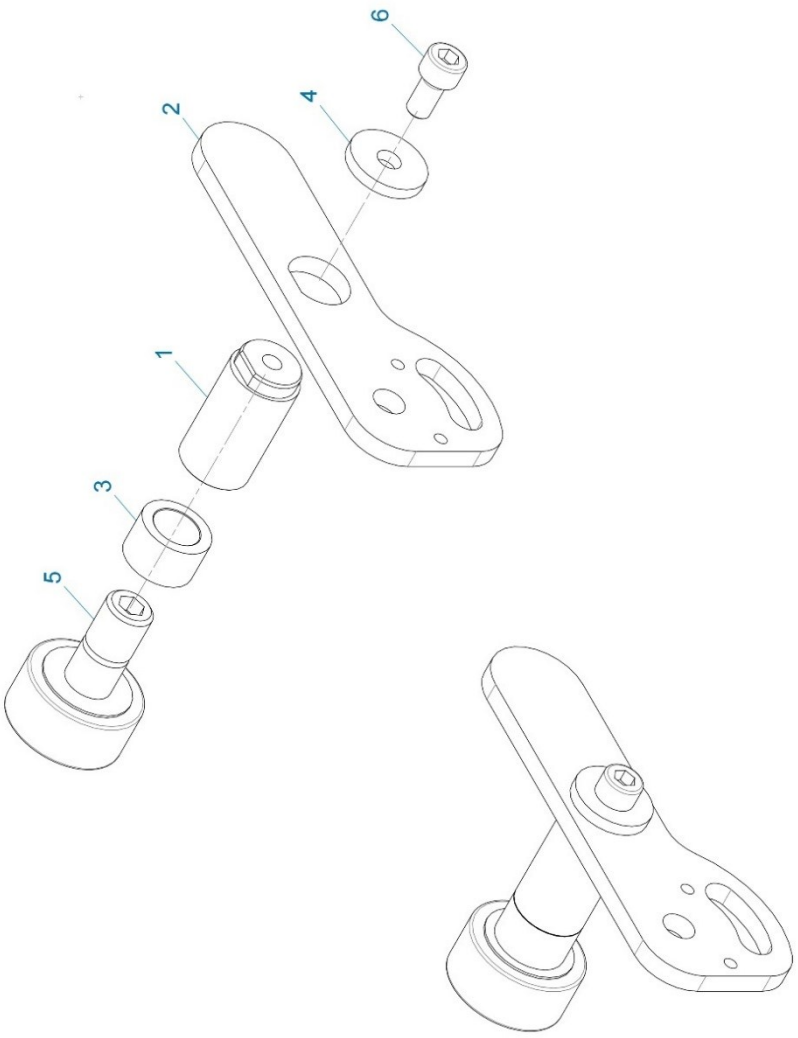

902-15-001-7 / Tendeur de Courroie T5-Lp.575-12

N°	Référence	Désignation	Qté
1	012-01-029	Axe Taraudé Tendeur 2	1
2	012-01-030	Manette Tendeur 2	1
3	012-01-031	Entretoise Tendeur 2	1
4	012-01-032	Rondelle Tendeur 2	1
5	GC-CA-A-301240	Galet de Came à Aiguille sur Axe Ø30x12x40	1
6		Vis à tête cylindrique à six pans creux ISO 4762 - M6 × 12	1

902-15-001-5 / Guidage Central (Intermédiaire)

N°	Référence	Désignation	Qté
1	012-01-041	1/2 Guide Central	2
2		Ecrou hexagonal ISO 4032 - M5	4
3		Rondelle plate ISO 7089 - 5	8
4		Vis à tête cylindrique à six pans creux ISO 4762 - M5 × 50	4

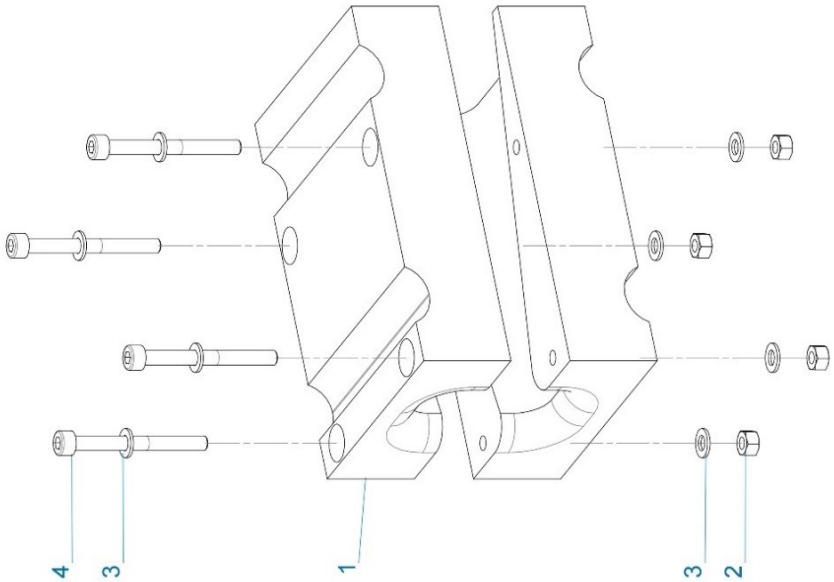

902-15-001-4 / Guidage d'Entrée

N°	Référence	Désignation	Qté
1	012-01-042	Support Guide d'Entrée	1
2	012-01-043	Guide d'Entrée 1	1
3	012-01-044	Guide d'Entrée 2	1
4	912-AZ-5x5	Vis à tête cylindrique à six pans creux ISO 4762 - M5 × 5	2

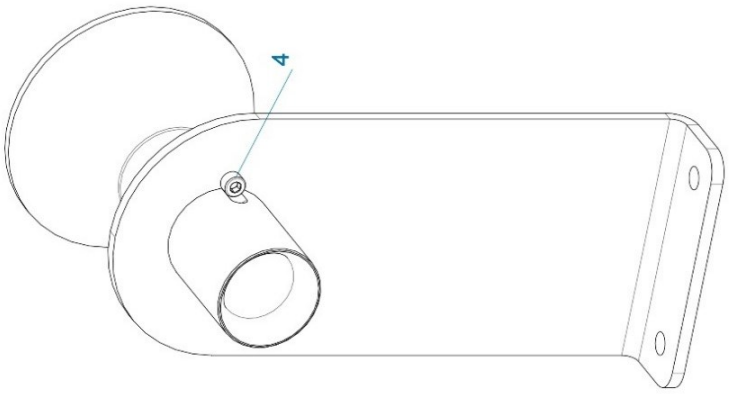

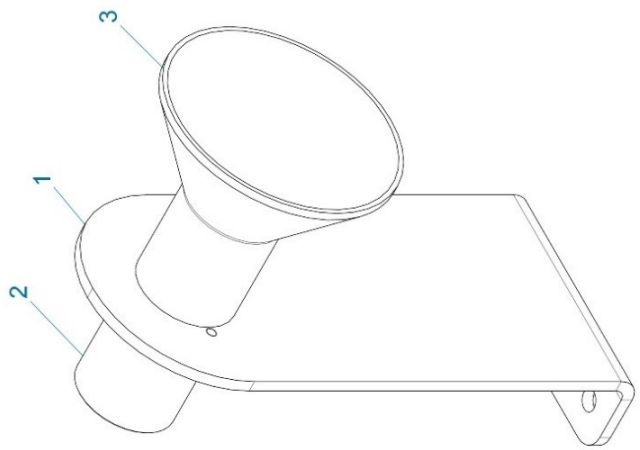

2.3 Groupe de Vision

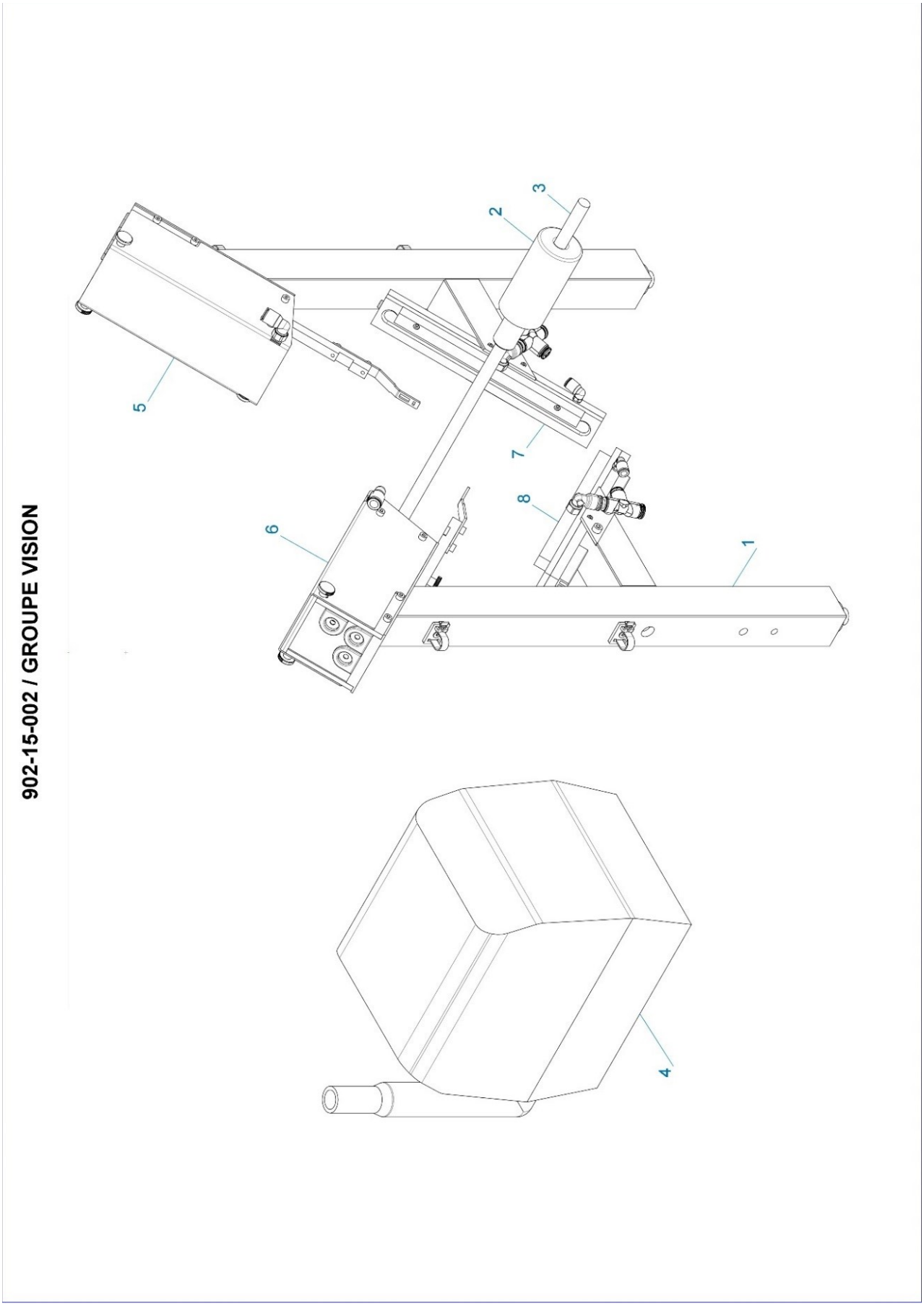

902-15-002 / GROUPE VISION

N°	Référence	Désignation	Qté
1	012-02-001+002+009	Pied Caméra + Bras Eclairage	1
2	012-02-016	Guide Etalon Mobile Vissable	1
3	012-02-017	Etalon Mobile Ø12 x L600	1
4	012-02-023	Compresseur à Membrane 150 L/min	1
5	902-15-002-1D	Boitier Caméra Droit	1
6	902-15-002-1G	Boitier Caméra Gauche	1
7	902-15-002-2D	Boitier Led Droit	1
8	902-15-002-2G	Boitier Led Gauche	1

012-02-001+002+009 / Pied Caméra + Bras Eclairage

N°	Référence	Désignation	Qté
1	012-02-001	Pied Caméra	1
2	012-02-002	Bras Eclairage	1
3	012-02-009	Liaison Bras Led	1
4	012-07-014	Clip Serre-Câbles Réutilisable, Nylon, 17mm Max	2
5		Goupille cannelée ISO 8741 - 6 × 16	2
6		Goupille cylindrique ISO 2338 - A - 3 × 14	4
7		Rondelle plate ISO 7093 - 10	1
8		Vis à tête cylindrique à six pans creux ISO 4762 - M5 × 8	2
9		Vis à tête cylindrique à six pans creux ISO 4762 - M5 × 12	2
10		Vis à tête cylindrique à six pans creux ISO 4762 - M8 × 40	1
11		Vis à tête cylindrique à six pans creux ISO 4762 - M10 × 30	1
12		Vis à tête fraisée à six pans creux ISO 10642 - M4 × 8	2
13		Vis sans tête à six pans creux ISO 4029 - M5 × 5	4

902-15-002-1D / Boitier Caméra Droit

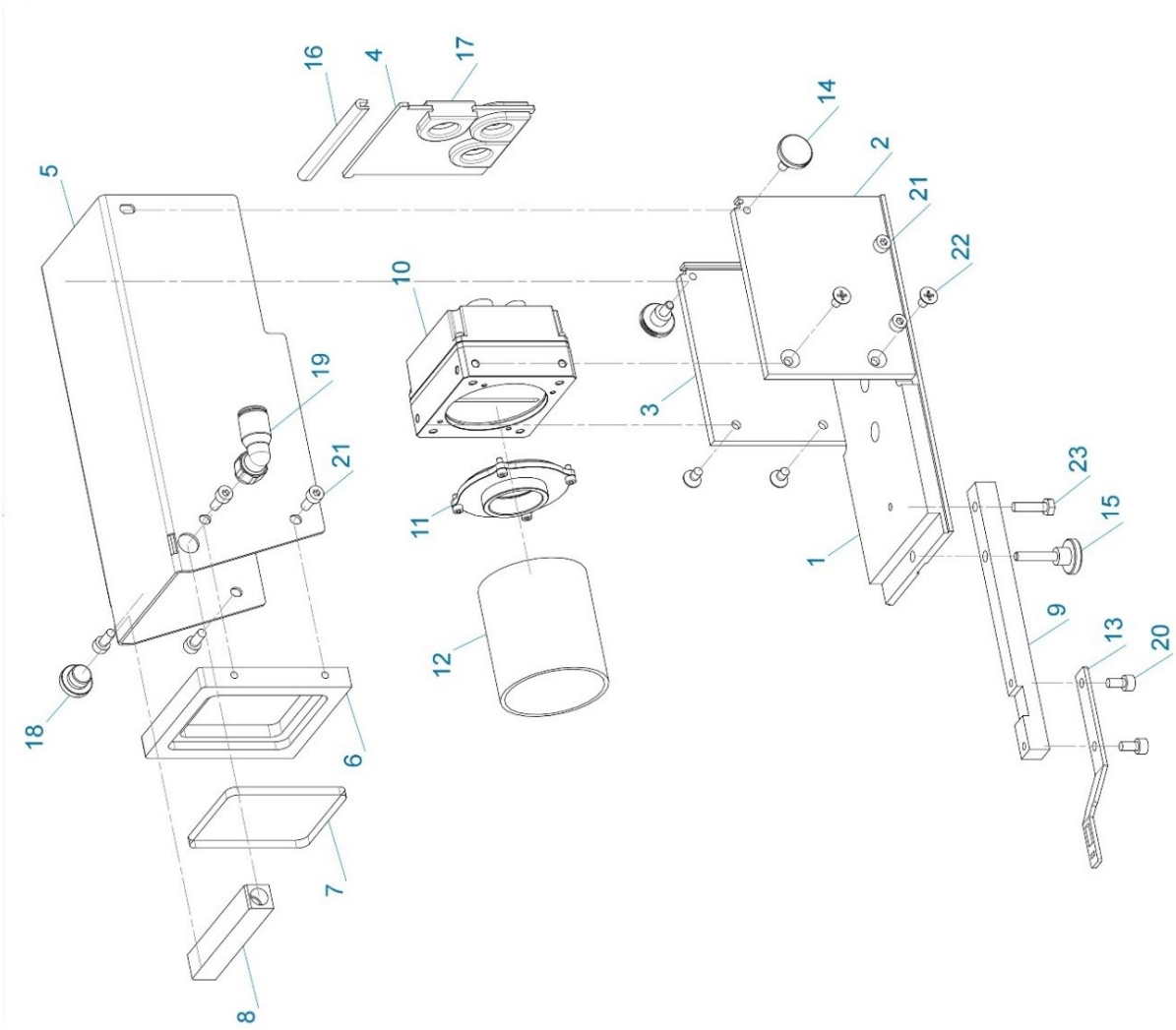

902-15-002-1D / Boitier Caméra Droit

N°	Référence	Désignation	Qté
1	012-02-003-1	Embase pour Caméra	1
2	012-02-003-2	Flanc Gauche Embase	1
3	012-02-003-3	Flanc Droit Embase	1
4	012-02-003-4	Capot AR Boitier Caméra	1
5	012-02-003-5	Capot Caméra	1
6	012-02-003-6	Carter Avant Boitier Caméra	1
7	012-02-003-7	Vitre Boitier Caméra	1
8	012-02-003-8	Tube de Soufflage	1
9	012-02-003-9	Support Etalon	1
10	012-02-004-1	Caméra Linéaire Racer GigE 2K Pixel, 51kHz, Monochrome	1
11	012-02-004-2	Adaptateur Objectif Fujinon pour Caméra Basler Racer	1
12	012-02-004-3	Objectif Fujinon 35mm	1
13	012-02-007	Etalon Caméra	1
14	012-02-011	Vis Moletée Epaulée Inox M4x 8	2
15	012-02-012	Vis Moletée Epaulée Inox M4x20	1
16	012-02-035	Joint Bord de Tole Caméra (Tole 2 x L.72mm)	1
17	0146-0321-010	Passe Fil Bord de Tôle 12-1475 TPE	3
18	PN.RA.CHC.G1/8M.B	Bouchon CHC Male Cyl. G1/8	1
19	PN.RA.L.G1/8M.8F	Raccord Piquage Coudé Cyl. Male Ø8-G1/8M	1
20		Vis à tête cylindrique à six pans creux ISO 4762 - M4 × 8	2
21		Vis à tête cylindrique à six pans creux ISO 4762 - M4 × 10	8
22		Vis à tête fraisée à empreinte cruciforme ISO 7046 - M4 × 8	4
23		Vis à tête hexagonale ISO 4017 - M4 × 16	1

902-15-002-2D&G / Boitier Led Droit & Gauche

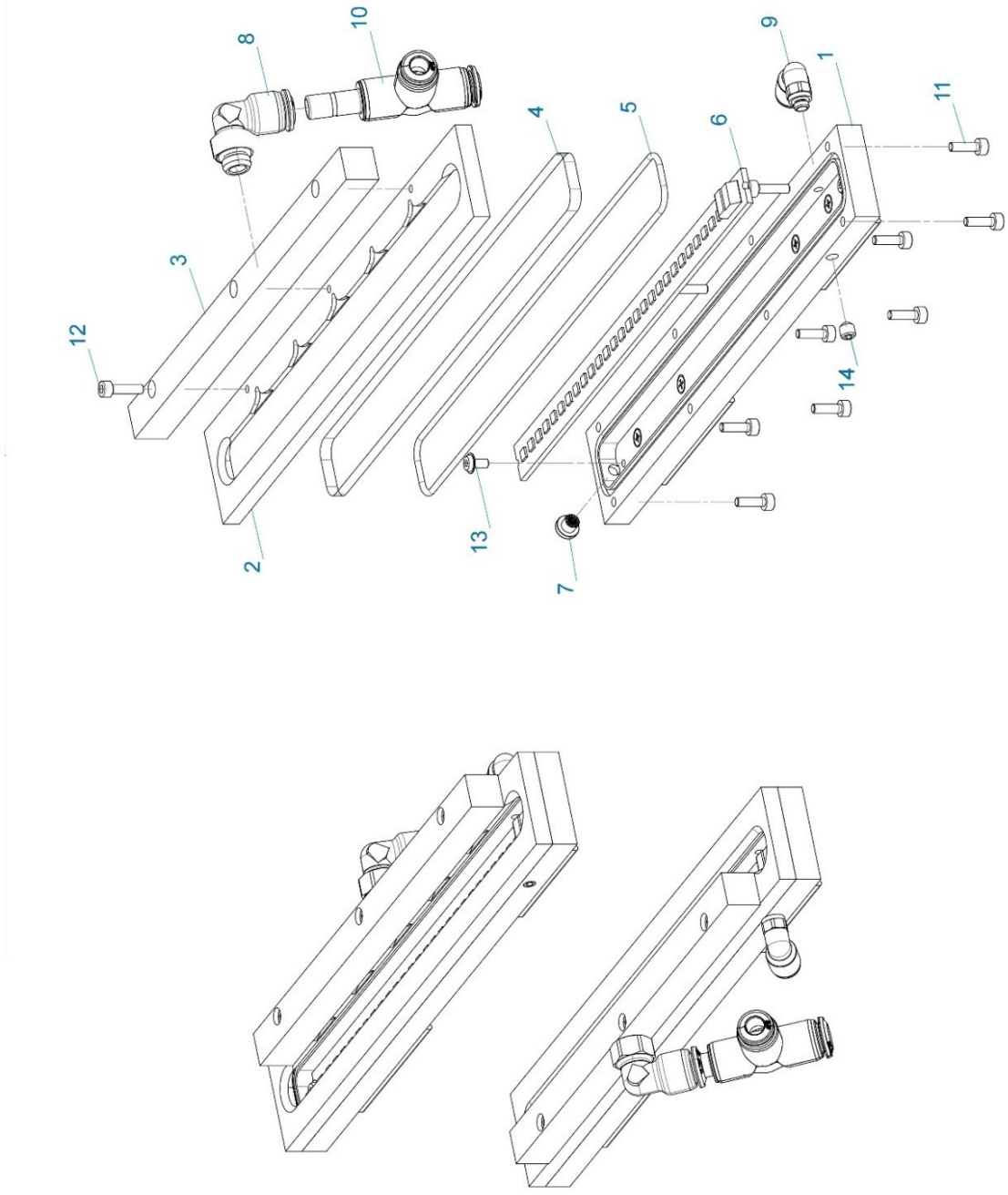

902-15-002-2D&G / Boitier Led Droit & Gauche

N°	Référence	Désignation	Qté
1	012-02-005-1	Boitier Inférieur	1
2	012-02-005-2	Capot Boitier Led	1
3	012-02-005-3	Ligne de Soufflage	1
4	012-02-005-4	Vitre Boitier Led	1
5	012-02-005-5	Joint Torique Ø2, L.475mm	1
6	012-02-006	Reglette Led - 208 x 13	1
7	PN.RA.I.M5M.S	Silencieux Compact Male Métrique M5x0.8	1
8	PN.RA.L.8F.1/8F	Raccord Piquage Coudé Ø8F - 1/8F	1
9	PN.RA.L.M5M.6F	Raccord Piquage Coudé M5 - Ø6F	1
10	PN.RA.T.8M.6F.8F	Raccord en T Ø8M-Ø6F-Ø8F	1
11		Vis à tête cylindrique à six pans creux ISO 4762 - M3 × 10	8
12		Vis à tête cylindrique à six pans creux ISO 4762 - M3 × 12	3
13		Vis à tête cylindrique bombée plate à six pans creux à embase lisse ISO 7380-2 - M3 × 6	2
14		Vis sans tête à six pans creux ISO 4029 - M5 × 5	1

2.4 Groupe de coupe

902-15-003 / GROUPE COUPE

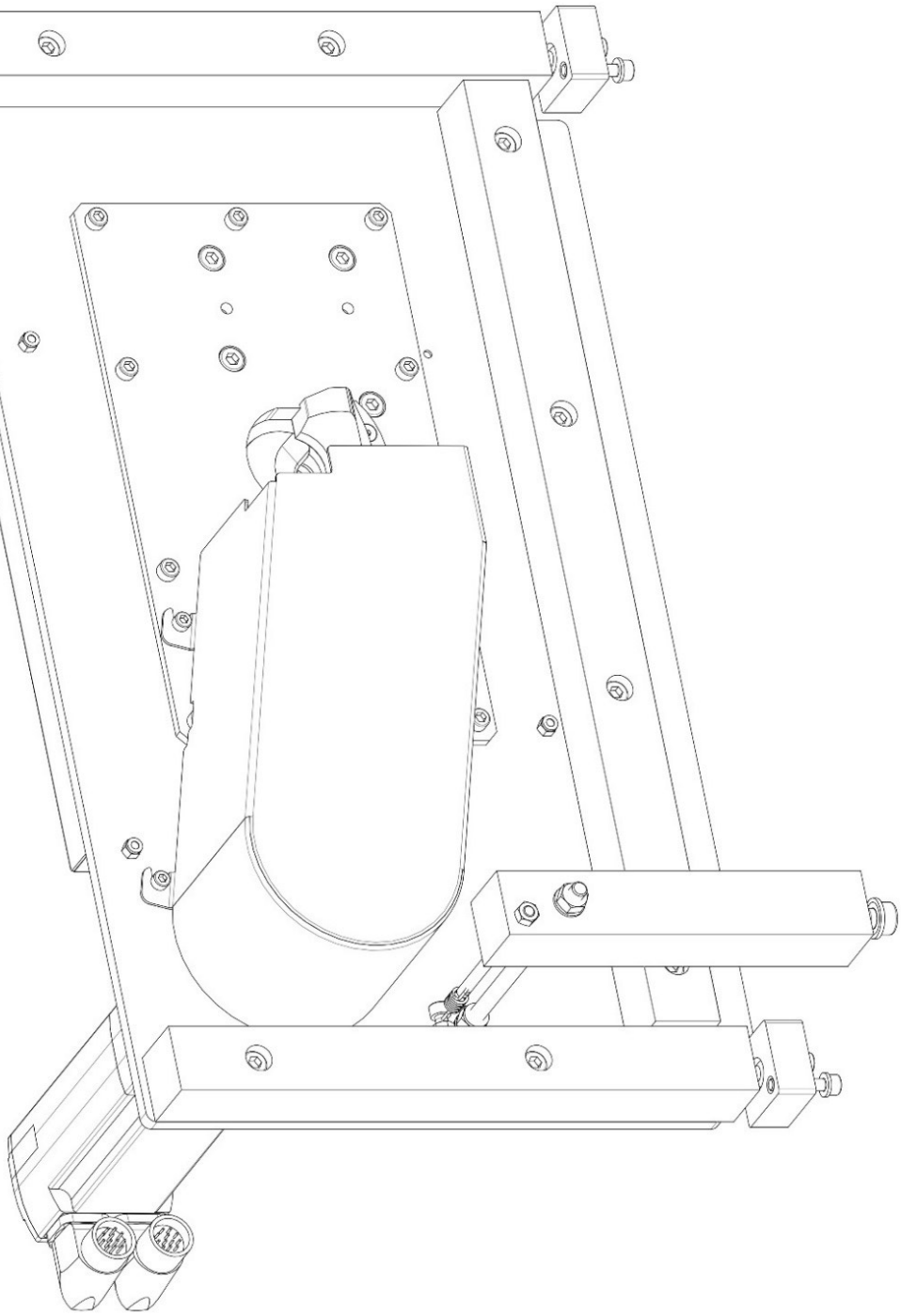

902-15-003 / GROUPE COUPE

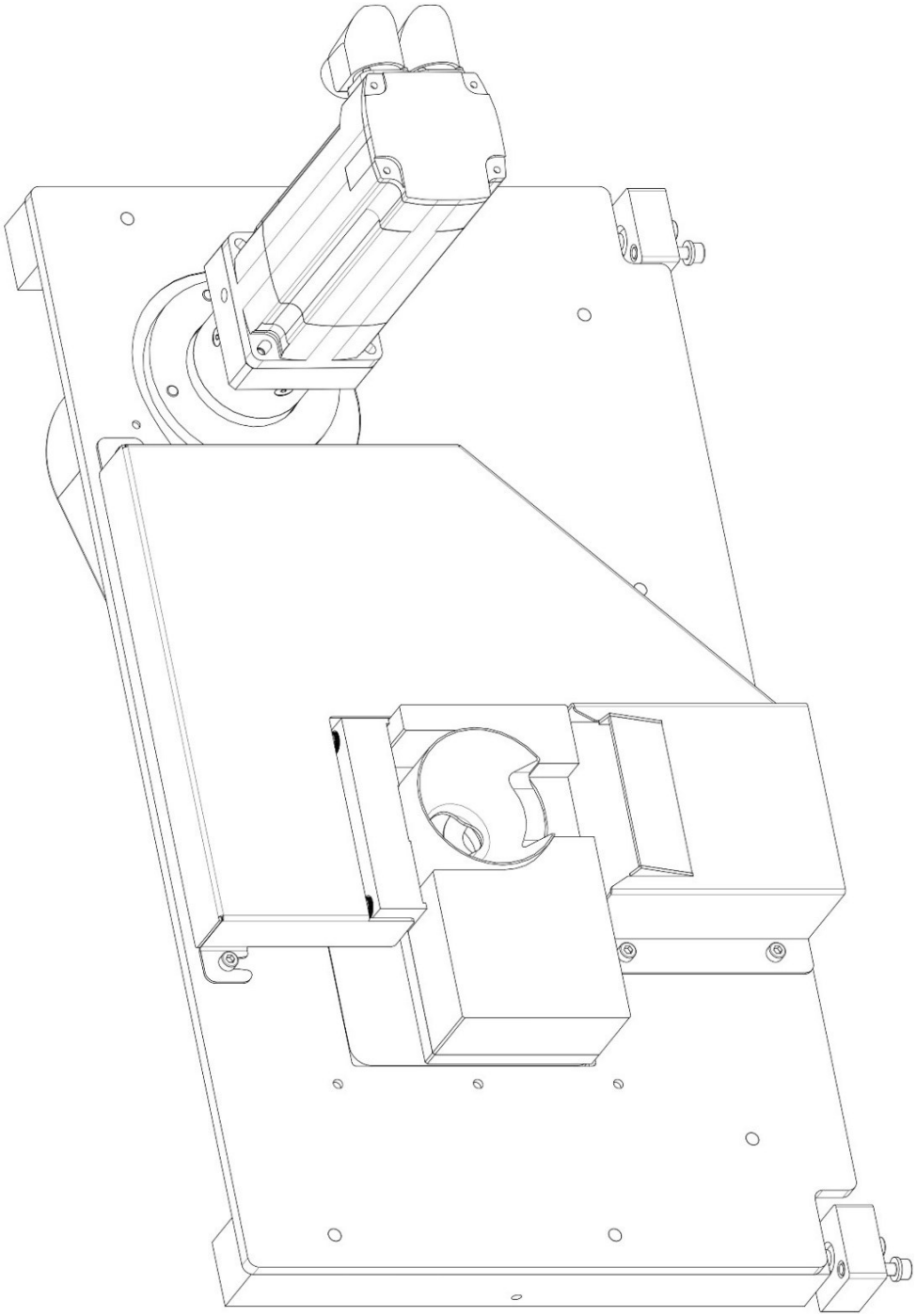

902-15-003 / Groupe Coupe

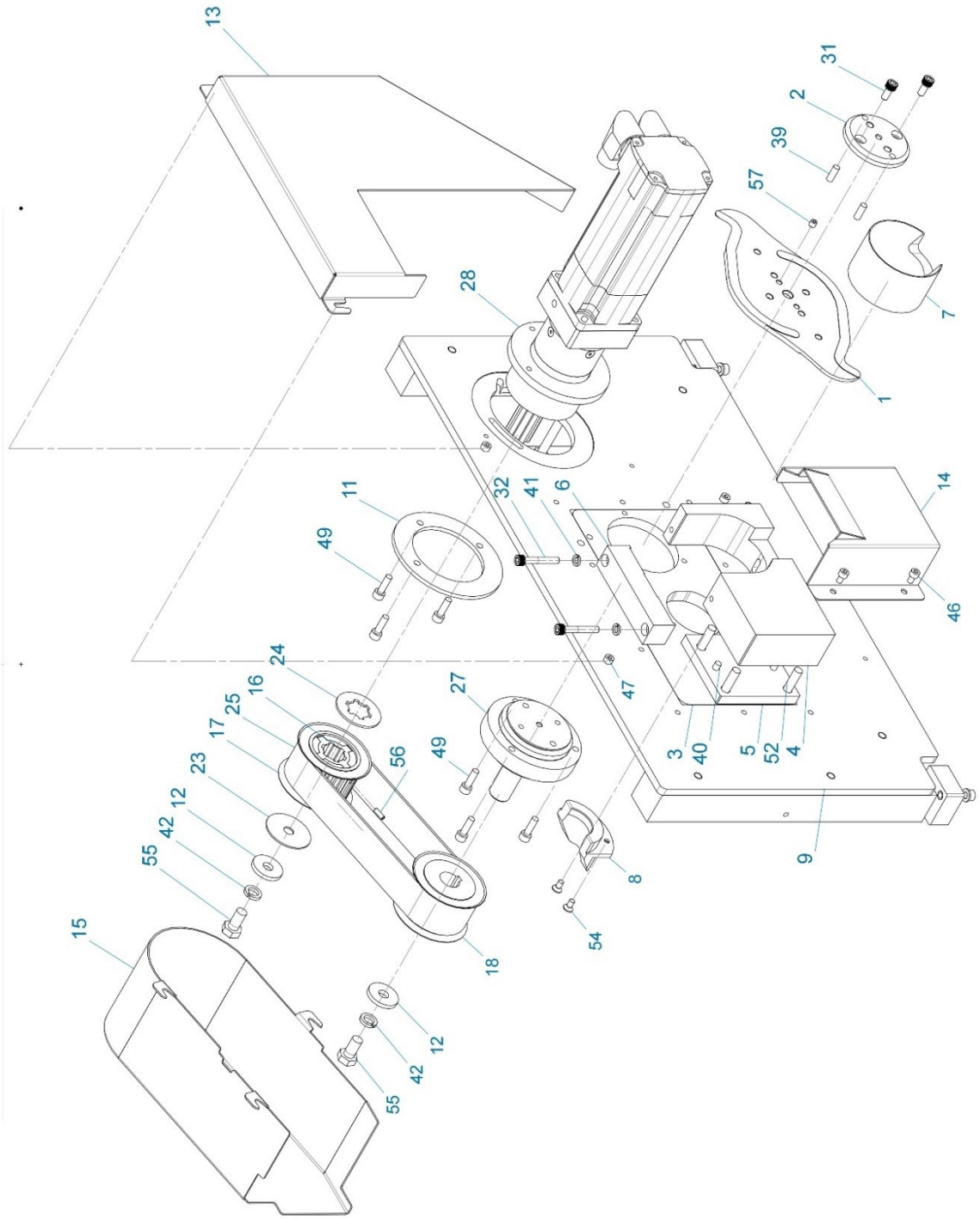

902-15-003 / Groupe Coupe

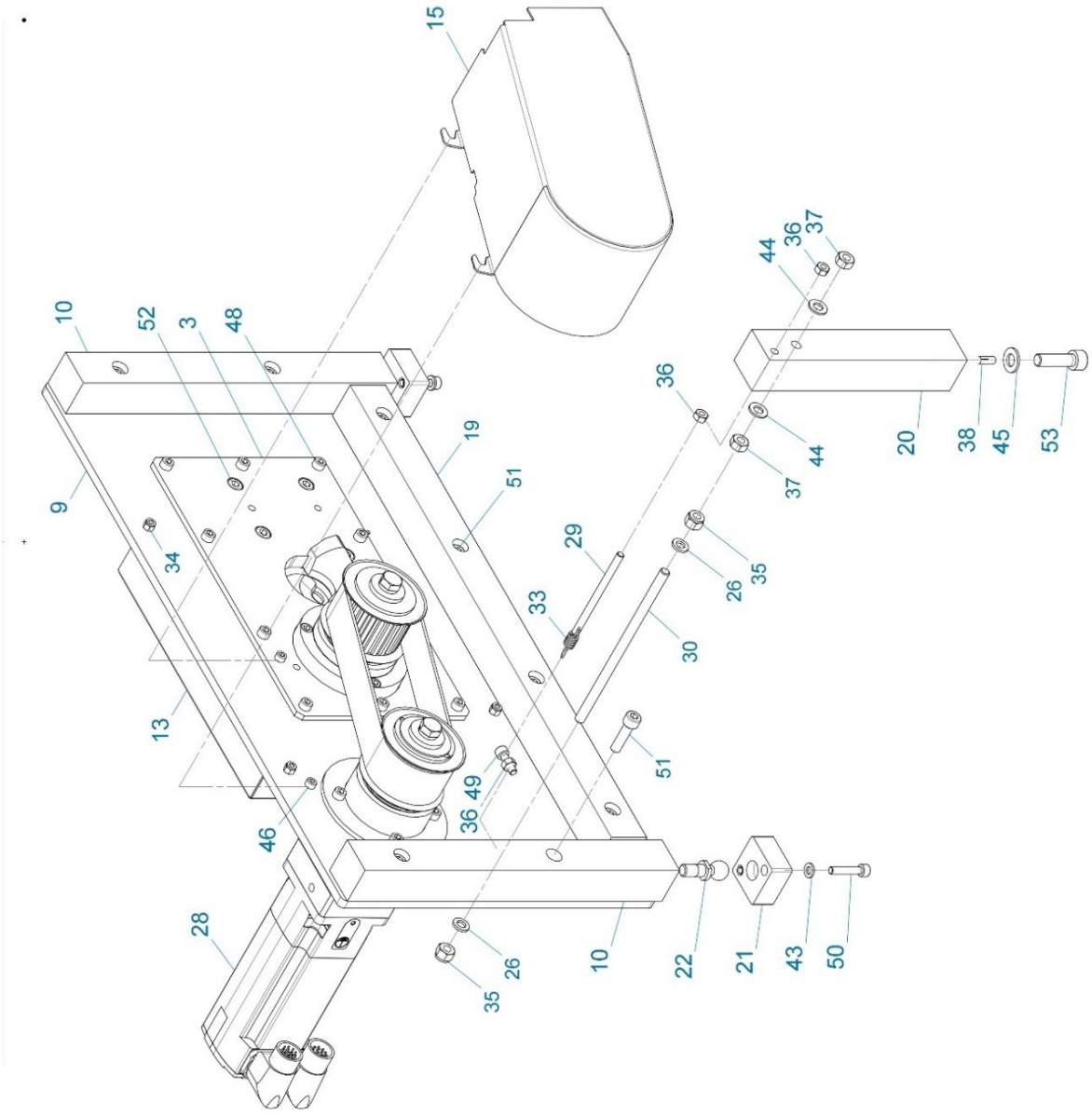

902-15-003 / Groupe Coupe

N°	Référence	Désignation	Qté
1	012-03-001	Lame Inversé (Coupe Rotative)	1
2	012-03-003	Rondelle Porte Lame	1
3	012-03-005	Base Contre Lame	1
4	012-03-006-1	Support Inférieur Contre Lame	1
5	012-03-006-2	Entretoise Support Contre Lame	1
6	012-03-006-3	Bride Contre Lame	1
7	012-03-007B	Contre Lame V2	1
8	012-03-008	Guide Sortie de Coupe	1
9	012-03-011	Support de Coupe	1
10	012-03-012	Pied Support de Coupe	2
11	012-03-013	Rondelle boitier moteur	1
12	012-03-014	Rondelle Poulies Ø10x30	2
13	012-03-016	Carter de Lame	1
14	012-03-017	Carter sous Contre Lame	1
15	012-03-018	Carter de Transmission	1
16	012-03-020	Accouplement Poulie Coupe	1
17	012-03-021	Poulie Moteur Coupe	1
18	012-03-022	Poulie Lame	1
19	012-03-023	Traverse Renfort Support de Coupe	1
20	012-03-024	Pied Bascule Coupe	1
21	012-03-025	Base Rotule Ø10	2
22	012-03-026	Rotule M10	2
23	012-03-028	Rondelle Accouplement	1
24	012-03-029	Rondelle Accouplement 2	1
25	012-03-032	Courroie Polychaine 68dts Lp544	1
26	125-NY-8-14-2	Rondelle Nylon DIN 125 - Ø8x14x2	2
27	902-15-003-1	Boitier Transmission Lame + Auxilliaires	1
28	902-15-003-2	Boitier Transmission Moteur + Auxilliaires	1
29	976-AZ-M6	Tige filetée Acier Zn cl. 8.8 DIN 976 - M6 x 90	1
30	976-AZ-M8	Tige filetée Acier Zn cl. 8.8 DIN 976 - M8 x 170	1
31	4762-AZ-6x14	Vis à tête cylindrique à six pans creux DIN 912 / ISO 4762 - M6 × 14 (12.9)	2
32	4762-AZ-6x40	Vis CHC DIN 912 / ISO 4762 - M6 × 40 (12.9)	2
33	FR3016	Ressort de Pédale pr Cercleuse SP1 B30 B38 B60	1
34		Ecrou hexagonal à freinage interne ISO 7040 - M5	3
35		Ecrou hexagonal à freinage interne ISO 7040 - M8	2
36		Ecrou hexagonal ISO 4032 - M6	3
37		Ecrou hexagonal ISO 4032 - M8	2
38		Goupille cannelée ISO 8741 - 6 × 16	2
39		Goupille cannelée ISO 8741 - 6 × 18	2
40		Goupille cannelée ISO 8741 - 6 × 24	2
41		Rondelle élastique - W, NF E 25-515 - 6	2
42		Rondelle élastique - W, NF E 25-515 - 10	2
43		Rondelle plate ISO 7089 - 6	4
44		Rondelle plate ISO 7089 - 8	2
45		Rondelle plate ISO 7089 - 10	1

902-15-003 / Groupe Coupe

N°	Référence	Désignation	Qté
46		Vis à tête cylindrique à six pans creux ISO 4762 - M5 × 8	6
47		Vis à tête cylindrique à six pans creux ISO 4762 - M5 × 16	3
48		Vis à tête cylindrique à six pans creux ISO 4762 - M6 × 10	10
49		Vis à tête cylindrique à six pans creux ISO 4762 - M6 × 20	7
50		Vis à tête cylindrique à six pans creux ISO 4762 - M6 × 30	4
51		Vis à tête cylindrique à six pans creux ISO 4762 - M8 × 30	8
52		Vis à tête cylindrique à six pans creux ISO 4762 - M8 × 40	4
53		Vis à tête cylindrique à six pans creux ISO 4762 - M10 × 35	1
54		Vis à tête fraisée à six pans creux ISO 10642 - M5 × 10	2
55		Vis à tête hexagonale ISO 4017 - M10 × 20	2
56		Vis sans tête à six pans creux ISO 4026 - M4 × 12	4
57		Vis sans tête à six pans creux ISO 4026 - M6 × 6	1

902-15-003-1 / Boitier Transmission Lame + Auxilliaires

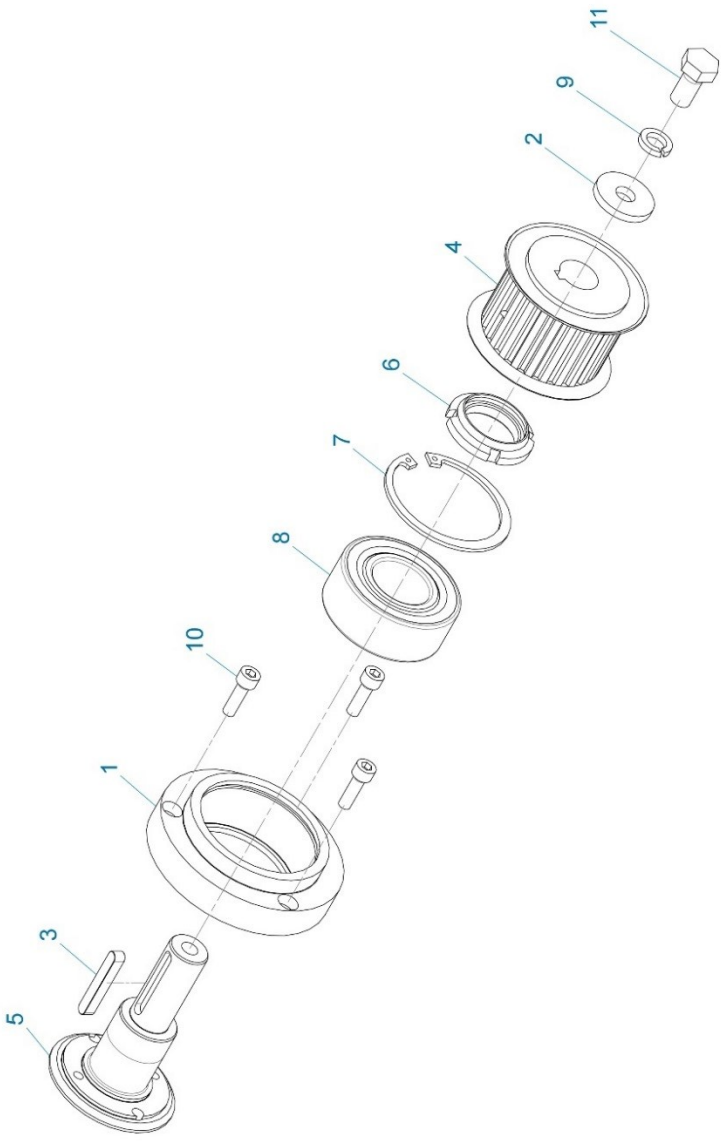

902-15-003-1 / Boitier Transmission Lame + Auxilliaires

N°	Référence	Désignation	Qté
1	012-03-004	Boitier Roulement Lame	1
2	012-03-014	Rondelle Poulies Ø10x30	1
3	012-03-015	Clavette //, forme A, NF E 22-177, 6x6x40 - 42CrMo4	1
4	012-03-022	Poulie Lame	1
5	012-03-027	Arbre Porte Lame / Poulie	1
6	012-03-031	Ecrou de Blocage Roul. 30×1.5	1
7	472-Brut-62	Anneau élastique pour alésage NF E 22-163 - Ø62	1
8	3206-B-2RSR-TVH	Roul. à deux Rangée de Billes, Contact Oblique, Etanche - 30×62×23.8	1
9		Rondelle élastique - W, NF E 25-515 - 10	1
10		Vis à tête cylindrique à six pans creux ISO 4762 - M6 × 20	3
11		Vis à tête hexagonale ISO 4017 - M10 × 20	1

902-15-003-2 / Boitier Transmission Moteur + Auxilliaires

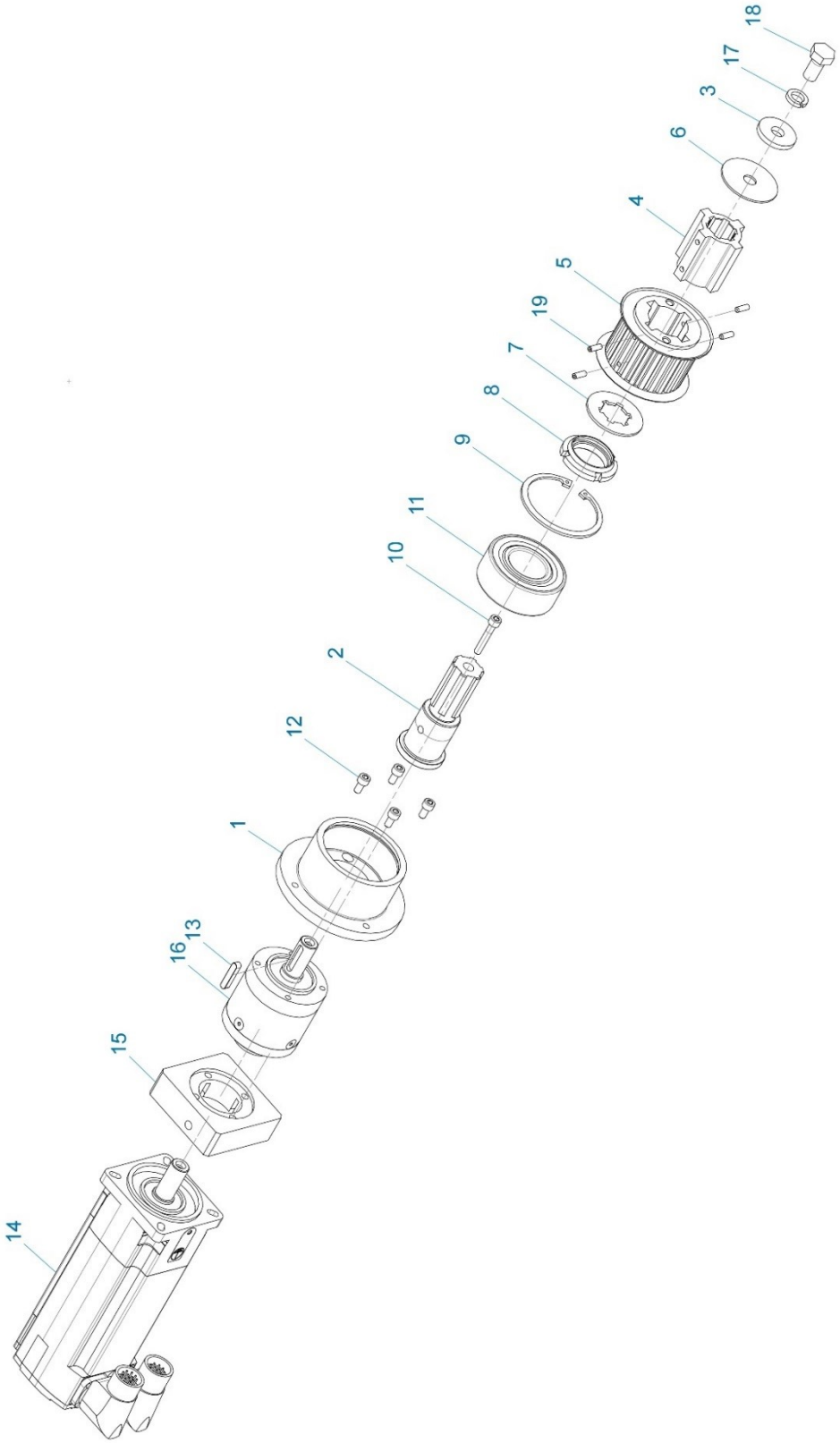

902-15-003-2 / Boitier Transmission Moteur + Auxilliaires

N°	Référence	Désignation	Qté
1	012-03-009	Boitier Roulement Moteur	1
2	012-03-010	Moyeu Poulie Moteur	1
3	012-03-014	Rondelle Poulies Ø10x30	1
4	012-03-020	Accouplement Poulie Coupe	1
5	012-03-021	Poulie Moteur Coupe	1
6	012-03-028	Rondelle Accouplement	1
7	012-03-029	Rondelle Accouplement 2	1
8	012-03-031	Ecrou de Blocage Roul. 30×1.5	1
9	472-Brut-62	Anneau élastique pour alésage NF E 22-163 - Ø62	1
10	912-AZ-5x55 (12.9)	Vis à tête cylindrique à six pans creux ISO 4762 - M5x55 (12.9)	1
11	3206-B-2RSR-TVH	Roul. à deux Rangée de Billes, Contact Oblique, Etanche - 30×62×23.8	1
12	4762-AZ-M5x10	Vis à tête cylindrique à six pans creux DIN 912 / ISO 4762 - M5 × 10 (12.9)	4
13	6885A-5x5x25-R	Clavette //, forme A, DIN6885A, 5×5×25 - 42CrMo4	1
14	BMH0703T07A2A	SERVOMOTEUR BRUSHLESS SYNCHRONE 70MM 230VAC 900W	1
15	GBK0600703F	Bride Réducteur Planetaire pour Moteur BMH/BMP Serie 703	1
16	GBX060005K	REDUCTEUR PLANETAIRE 60MM - 5/1	1
17		Rondelle élastique - W, NF E 25-515 - 10	1
18		Vis à tête hexagonale ISO 4017 - M10 × 20	1
19		Vis sans tête à six pans creux ISO 4026 - M4 × 12	4

2.5 Groupe convoyeur

902-15-005 / Groupe Convoyeur

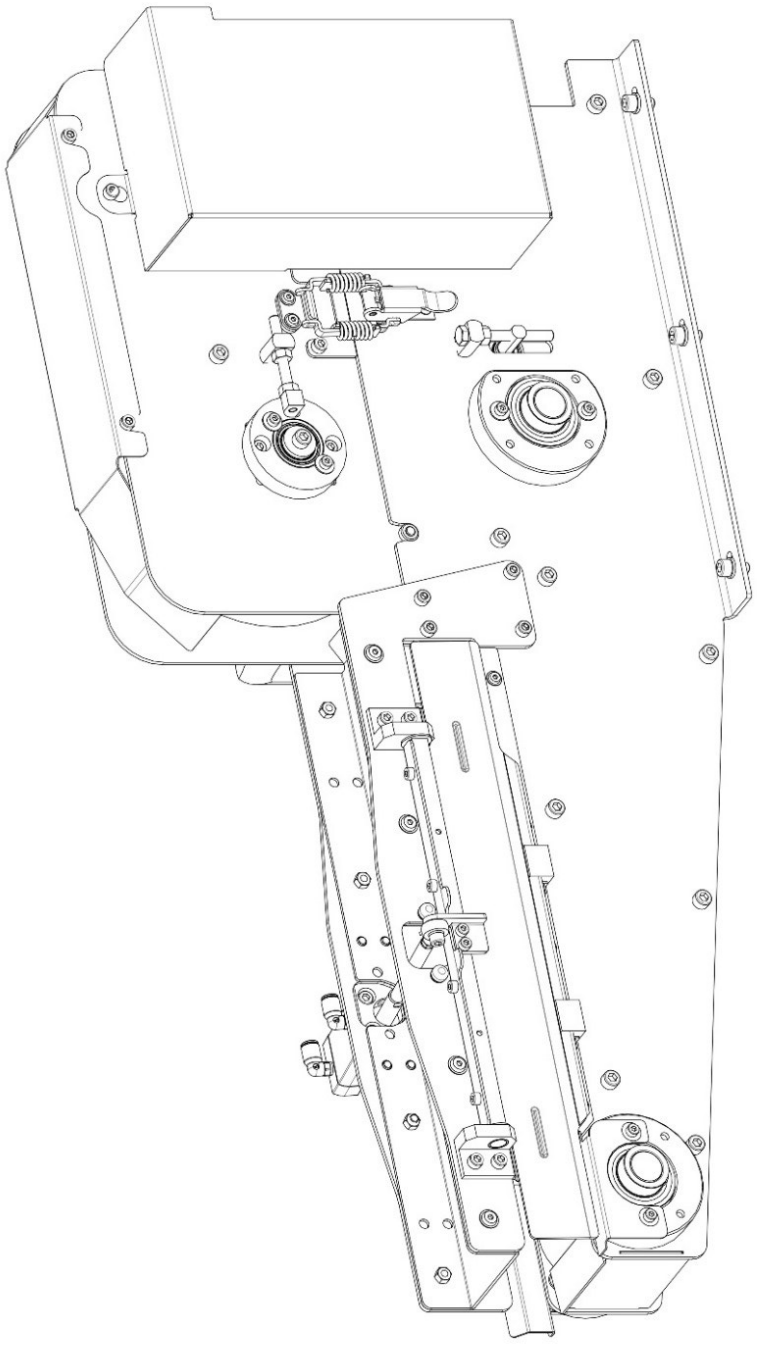

902-15-005-1 / Convoyeur Inférieur (Coté Droit Ouvert)

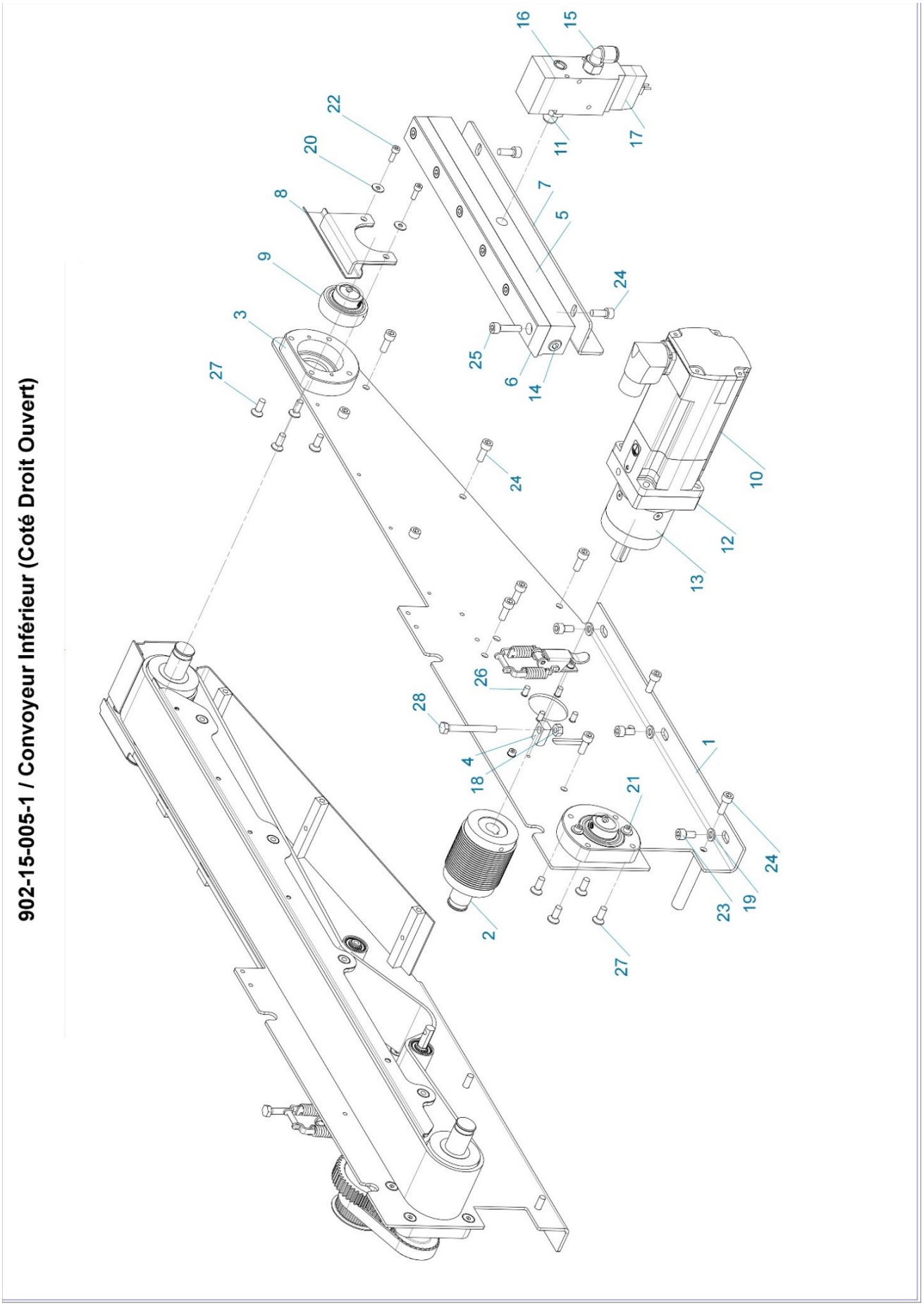

902-15-005-1 / Convoyeur Inférieur (Coté Droit Ouvert)

N°	Référence	Désignation	Qté
1	012-05-002	Paroi Droite convoyeur	1
2	012-05-003	Poulie Motrice Convoyeur	1
3	012-05-007	Boitier roulement Convoyeur	2
4	012-05-013	Tirand tendeur réglable	1
5	012-05-029	Barre de Soufflage Inf.	1
6	012-05-030	Barre de Soufflage Sup.	1
7	012-05-033	Equerre Barre Soufflage	1
8	012-05-070	Guide sortie Soufflage	1
9	AAL204714 + Vis	Rlt. à Billes Auto-Align. Sphérique avec Blocage - 20×47×14 + Vis	2
10	BMP0702R3NA2A	Moteur Synchrones Bruchless sans Codeur Serie 702	1
11	FHM02-02	Mamelon Double Egale 3 Pièces - 1/4	1
12	GBK0600702F	Bride Réducteur Planetaire pour Moteur BMH/BMP Serie 701/702	1
13	GBX060003K	Réducteur Planétaire Ø60mm - 3/1	1
14	PN.RA.CHC.1/4M.B	Bouchon CHC Conique G1/4	2
15	PN.RA.L.G1/4M.10F	Raccord Coudé Conique G1/4M - Ø10F	1
16	SP02	Silencieux Pastille G1/4	1
17	VP542-5HZ1-02FA	Electrodistributeur Serie 3/2 G1/4	1
18		Ecrou hexagonal ISO 4032 - M6	1
19		Rondelle plate ISO 7089 - 6	3
20		Rondelle plate ISO 7093 - 4	4
21		Vis à tête cylindrique à six pans creux ISO 4762 - M4 × 10	2
22		Vis à tête cylindrique à six pans creux ISO 4762 - M4 × 12	2
23		Vis à tête cylindrique à six pans creux ISO 4762 - M6 × 12	3
24		Vis à tête cylindrique à six pans creux ISO 4762 - M6 × 16	10
25		Vis à tête cylindrique à six pans creux ISO 4762 - M6 × 25	6
26		Vis à tête fraisée à six pans creux ISO 10642 - M5 × 12	4
27		Vis à tête fraisée à six pans creux ISO 10642 - M6 × 16	4
28		Vis à tête hexagonale ISO 4017 - M6 × 55	1

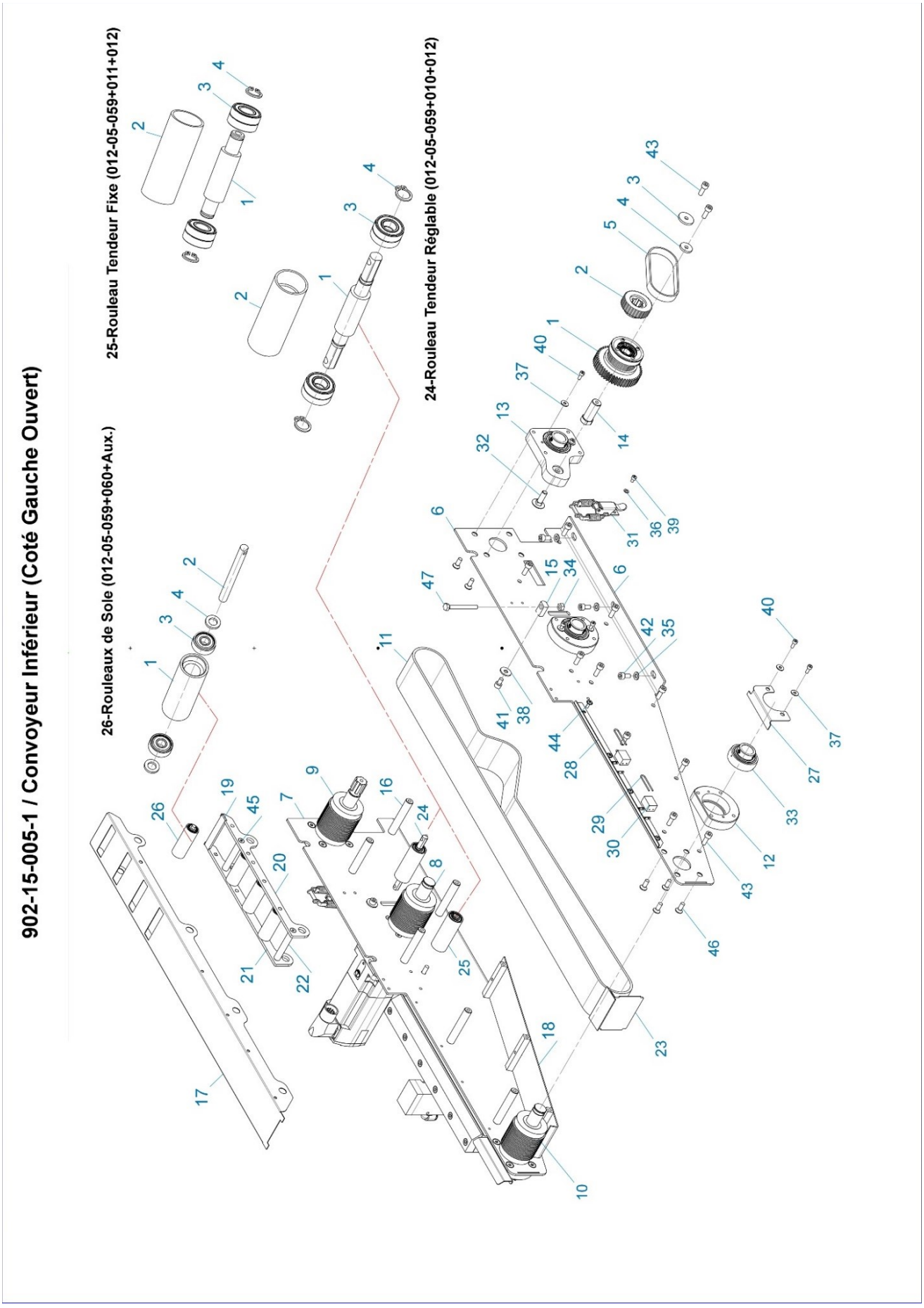
902-15-005-1 / Convoyeur Inférieur (Coté Gauche Ouvert)
25-Rouleau Tendeur Fixe (012-05-059+011+012)
24-Rouleau Tendeur Réglable (012-05-059+010+012)
26-Rouleaux de Sole (012-05-059+060+Aux.)

902-15-005-1 / Convoyeur Inférieur (Coté Gauche Ouvert)

N°	Référence	Désignation	Qté
1	012-01-015 + Auxiliaires	Pignonnerie Transmission (Métal)	1
2	012-01-020	Poulie Transmission Cannelée (14mm)	1
3	012-01-021	Rondelle Poulie Transmission - Ø6	1
4	012-01-032	Rondelle Tendeur 2	1
5	012-01-035	Courroie T5 - 56Z , Lp. 280 x 12, Aramide	1
6	012-05-001	Paroi Gauche convoyeur	1
7	012-05-002	Paroi Droite convoyeur	1
8	012-05-003	Poulie Motrice Convoyeur	1
9	012-05-004	Poulie Entrée Convoyeur	1
10	012-05-005	Poulie Sortie Convoyeur	1
11	012-05-006	Bande de Transport	1
12	012-05-007	Boitier roulement Convoyeur	2
13	012-05-008	Boitier Roulement avec transmission	1
14	012-05-009	Axe Poulie Triple	1
15	012-05-013	Tirand tendeur réglable	1
16	012-05-014	Entretoise Ronde Convoyeur	2
17	012-05-016	Sole 1 (Sole Convoyeur)	1
18	012-05-017	Carter Inférieur Convoyeur	1
19	012-05-032	Sole 4 (Renfort Entrée de Sole)	1
20	012-05-051	Sole 2 (Support Rouleaux G)	1
21	012-05-052	Sole 3 (Support Rouleaux D)	1
22	012-05-053	Entretoise Sole à Rouleaux	2
23	012-05-055	Tolerie Sortie Convoyeur	1
24	012-05-059+010+012	Rouleau Tendeur Réglable Convoyeur <2017	1
25	012-05-059+011+012	Rouleau Tendeur Fixe Convoyeur <2017	1
26	012-05-059+060+Aux.	Rouleau de Sole Convoyeur <2017	4
27	012-05-071	Guide sur Boitier Roul.	1
28	012-05-073	Guide Support Amortisseur	1
29	012-05-076	Agraphe Butée	2
30	012-05-080	Butée Fermeture de Trappe	2
31	012-05-086	Grenouillère (Maintien Brosse)	1
32	8577-AZ-M8x25	Vis à tête ronde collet carré ISO 8577 - M8 × 25	1
33	AAL204714 + Vis	Rlt. à Billes Auto-Align. Sphérique avec Blocage - 20×47×14 + Vis	5
34		Ecrou hexagonal ISO 4032 - M6	1
35		Rondelle plate ISO 7089 - 6	3
36		Rondelle plate ISO 7092 - 4	3
37		Rondelle plate ISO 7093 - 4	6
38		Rondelle plate ISO 7093 - 6	2
39		Vis à tête cylindrique à six pans creux ISO 4762 - M4 × 6	3
40		Vis à tête cylindrique à six pans creux ISO 4762 - M4 × 10	6
41		Vis à tête cylindrique à six pans creux ISO 4762 - M6 × 10	2
42		Vis à tête cylindrique à six pans creux ISO 4762 - M6 × 12	3
43		Vis à tête cylindrique à six pans creux ISO 4762 - M6 × 16	12
44		Vis à tête cylindrique bombée plate à six pans creux à embase lisse ISO 7380-2 - M4 × 10	4
45		Vis à tête fraisée à six pans creux ISO 10642 - M5 × 12	4
46		Vis à tête fraisée à six pans creux ISO 10642 - M6 × 16	12
47		Vis à tête hexagonale ISO 4017 - M6 × 55	1

N°	Référence	Désignation	Qté
	012-05-059+060	Rouleau de Sole	1
1	012-05-059	Rouleau Sole Convoyeur	1
2	012-05-060	Axe Rouleau de Sole	1
3	606-ZZ	Roulement à une rangée de Bille, Flaque Métal - 6×17×6	2
4		Rondelle plate ISO 7092 - 6	2

N°	Référence	Désignation	Qté
	012-05-059+010+012	Rouleau Tendeur Réglable Convoyeur <2017	1
1	012-05-010	Axe Tendeur reglable Convoyeur	1
2	012-05-012	Rouleau Tendeur	1
3	61900-2RS	Roulement Rigide à une Rangée de Billes, Etanche - 10×22×6	4
4		Anneaux élastique pour arbre NF E 22-165 - Ø10	2

N°	Référence	Désignation	Qté
	012-05-059+011+012	Rouleau Tendeur Fixe Convoyeur <2017	1
1	012-05-011	Axe Tendeur fixe Convoyeur	1
2	012-05-012	Rouleau Tendeur	1
3	61900-2RS	Roulement Rigide à une Rangée de Billes, Etanche - 10×22×6	4
4		Anneaux élastique pour arbre NF E 22-165 - Ø10	2

Module Volet de Triage (Coté Gauche)

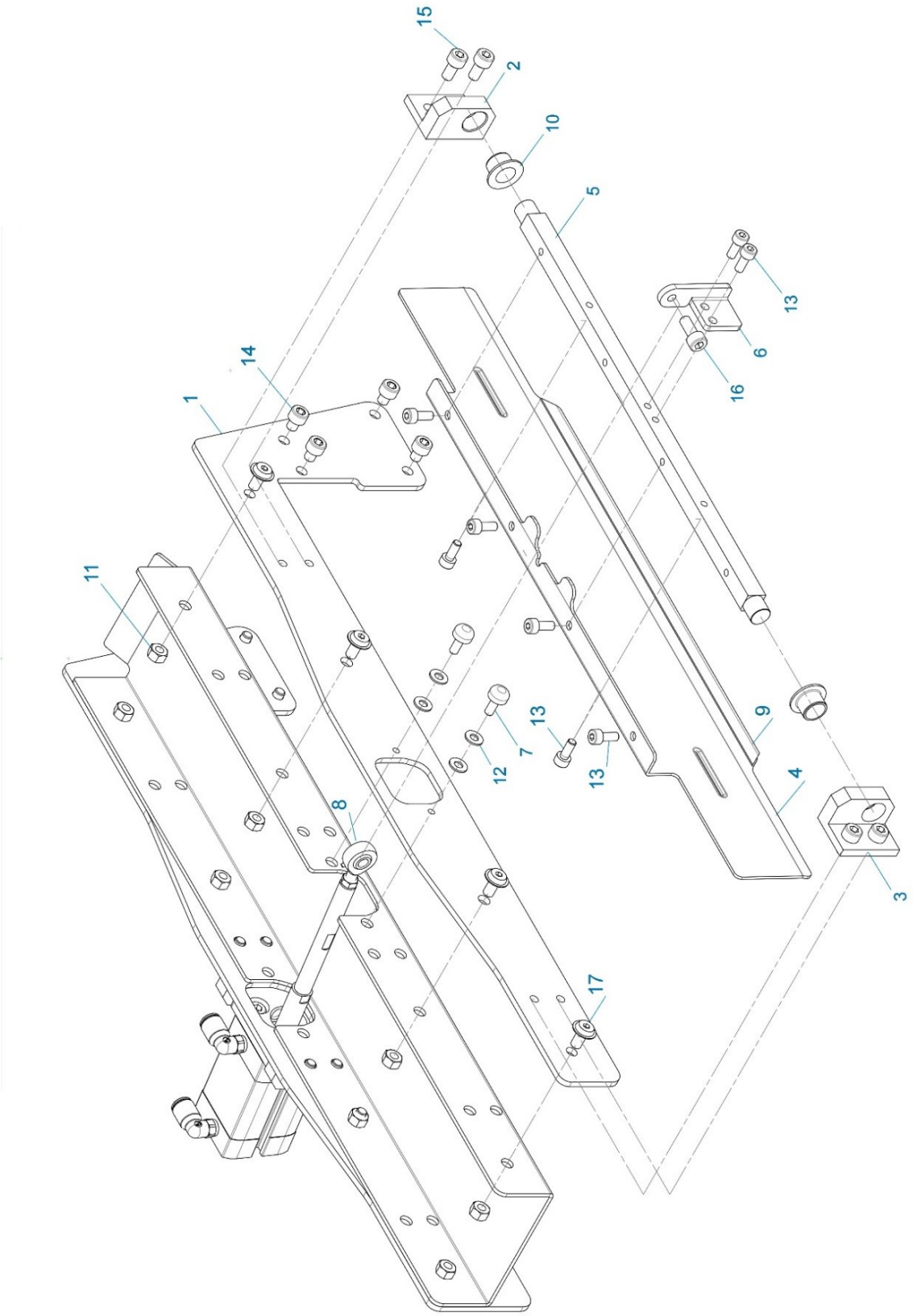

Module Volet de Triage (Coté Gauche)

N°	Référence	Désignation	Qté
1	012-05-062	Flanc 2 - Module de Tri	1
2	012-05-064	Equerre Pivot Droit - Tri	1
3	012-05-065	Equerre Pivot Gauche - Tri	1
4	012-05-077	Volet de Tri	1
5	012-05-078	Pivot du Volet de tri	1
6	012-05-079	Palonnier Volet de Tri	1
7	012-05-081	Butée Caoutchouc Ø9.5 - Ep=5 - M4	2
8	012-05-083	Embout Rotule Acier Fileté M5	1
9	012-05-090	JOINT BORD DE TOLE VOLET (L.235mm)	1
10	WFM-1012-09	Palier Lisse à Colerette, Iglidur W300, Ø10-Ø12-L09	2
11		Ecrou hexagonal ISO 4032 - M5	4
12		Rondelle plate ISO 7089 - 4	4
13		Vis à tête cylindrique à six pans creux ISO 4762 - M4 × 10	8
14		Vis à tête cylindrique à six pans creux ISO 4762 - M5 × 6	4
15		Vis à tête cylindrique à six pans creux ISO 4762 - M5 × 10	4
16		Vis à tête cylindrique à six pans creux ISO 4762 - M5 × 12	1
17		Vis à tête cylindrique bombée plate à six pans creux à embase lisse ISO 7380-2 - M5 × 10	4

Module Volet de Triage (Coté Droit)

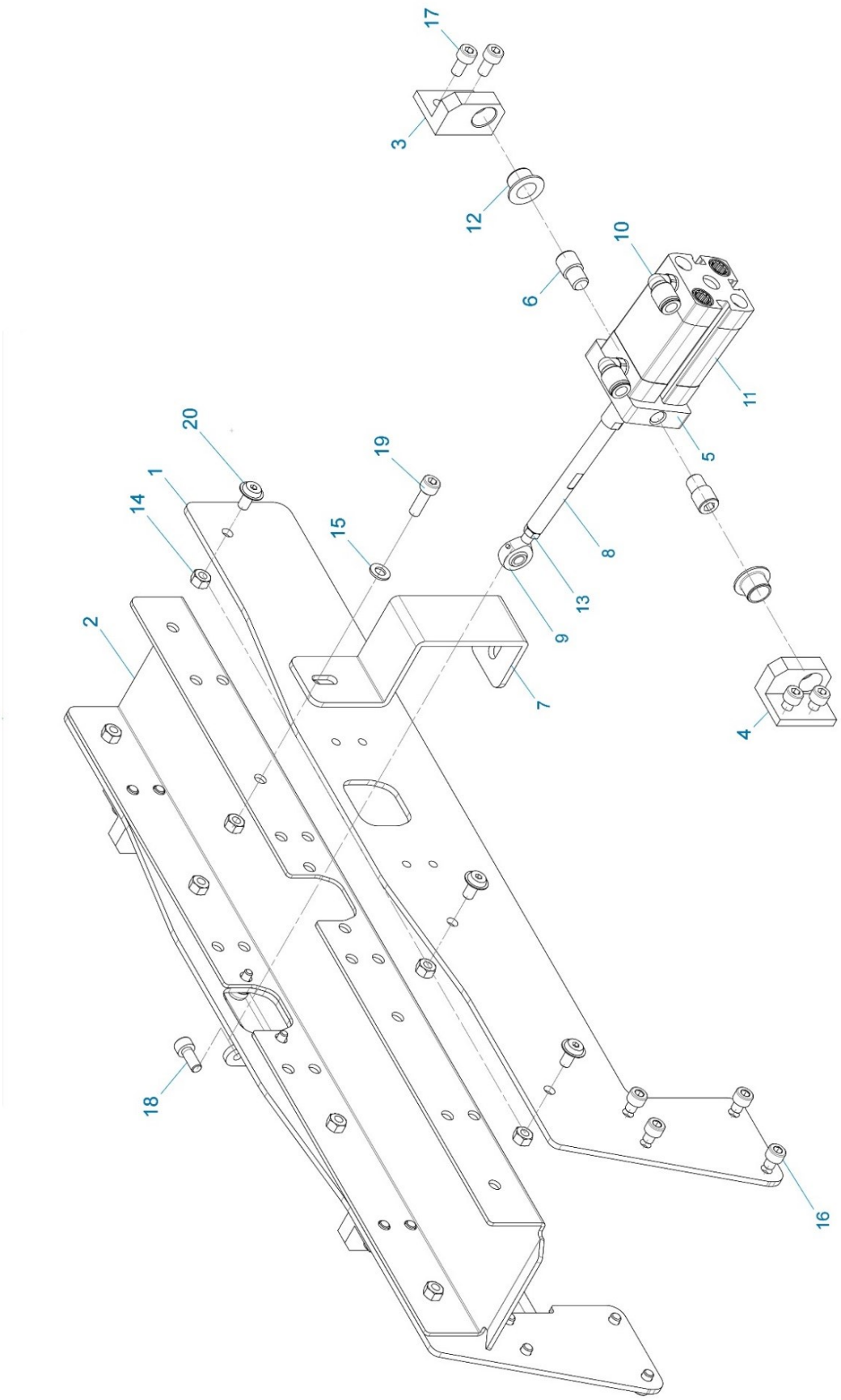

Module Volet de Triage (Coté Droit)

N°	Référence	Désignation	Qté
1	012-05-061	Flanc 1 - Module de Tri	1
2	012-05-063	Paroi Sup. - Module Triage	1
3	012-05-064	Equerre Pivot Droit - Tri	1
4	012-05-065	Equerre Pivot Gauche - Tri	1
5	012-05-066	Base Tourillon - Vérin Compact Ø20	1
6	012-05-067	Axe Pivot Vissé Ø10-M8 pour Tourillon	2
7	012-05-068	Renfort - Module de Tri	1
8	012-05-069	Prolongateur de Tige de Vérin	1
9	012-05-083	Embout Rotule Acier Fileté M5	1
10	PN.RA.L.M5M.6F	Raccord Coudé M5 - Ø6F	2
11	PN.VER.20.25.C	Vérin Compact Double Effect Amorti FC - Ø20, C25	1
12	WFM-1012-09	Palier Lisse à Colerette, Iglidur W300, Ø10-Ø12-L09	2
13		Ecrou hexagonal ISO 4032 - M4	1
14		Ecrou hexagonal ISO 4032 - M5	4
15		Rondelle plate ISO 7089 - 5	1
16		Vis à tête cylindrique à six pans creux ISO 4762 - M5 × 6	4
17		Vis à tête cylindrique à six pans creux ISO 4762 - M5 × 10	4
18		Vis à tête cylindrique à six pans creux ISO 4762 - M5 × 12	1
19		Vis à tête cylindrique à six pans creux ISO 4762 - M5 × 16	5
20		Vis à tête cylindrique bombée plate à six pans creux à embase lisse ISO 7380-2 - M5 × 10	3

902-15-005-3 / Module Brosse (Coté Droit Ouvert)

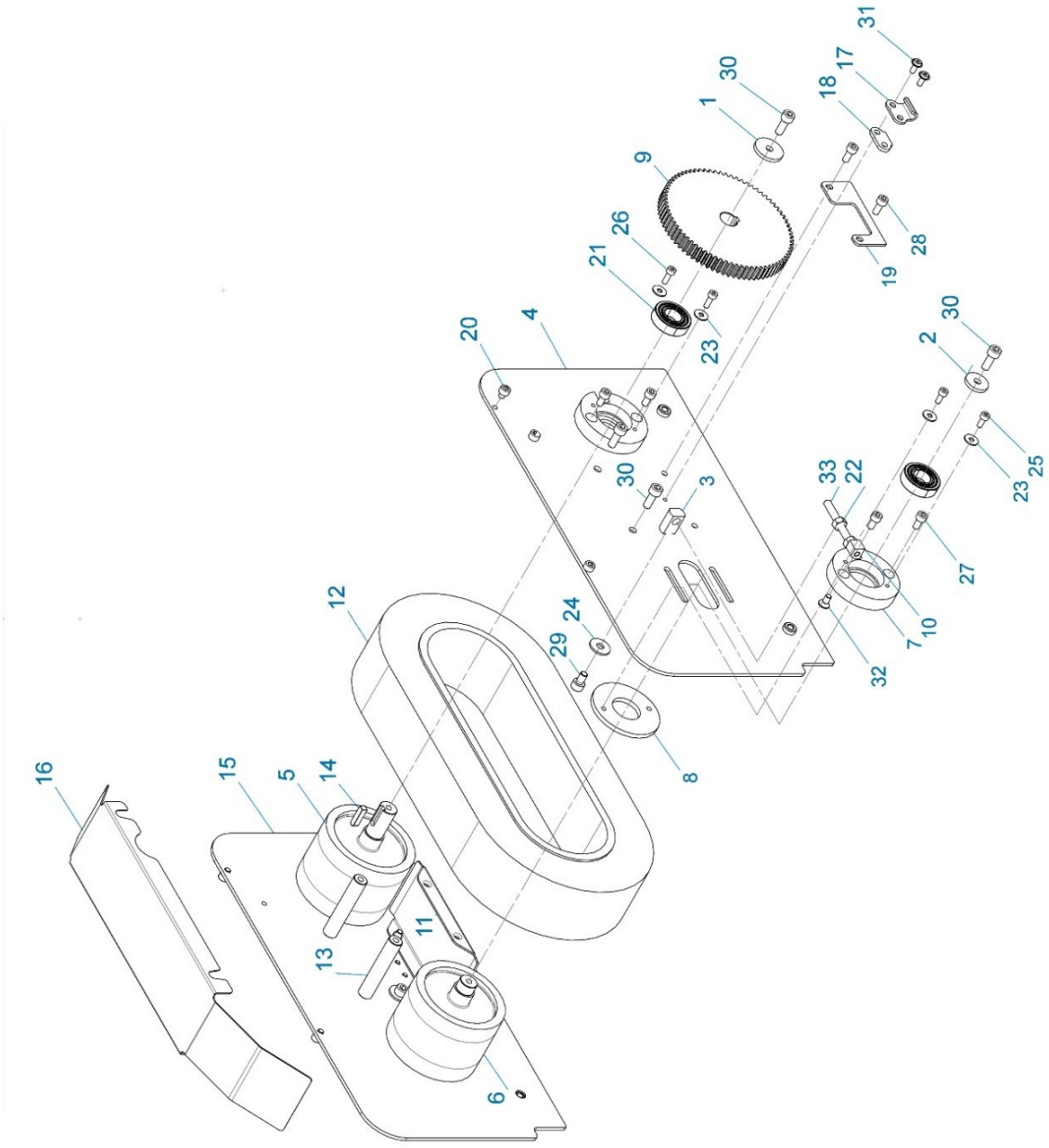

902-15-005-3 / Module Brosse (Coté Droit Ouvert)

N°	Référence	Désignation	Qté
1	012-01-021	Rondelle Poulie Transmission - Ø6	1
2	012-01-032	Rondelle Tendeur 2	3
3	012-05-013	Tirand tendeur réglable	2
4	012-05-018	Flanc Gauche Bande à Brosse	1
5	012-05-019	Poulie Motrice Bande à Brosse	1
6	012-05-020	Poulie Menée Bande à Brosse	1
7	012-05-021	Boitier Roulement Bande à Brosse	4
8	012-05-022	Contre plaque de serrage	2
9	012-05-023	Engrenage Claveté Convoyeur (75Dts-m1.5)	1
10	012-05-024	Logement Tige Fileté M6 (Tendeur Bande)	2
11	012-05-025	Sole Brosse	1
12	012-05-026	Bande à Brosse	1
13	012-05-028	Entretoise Bande à brosse	2
14	012-05-034	Clavette //, forme C, NF E 22-177, 5x5x20	1
15	012-05-054	Flanc Gauche Bande à Brosse	1
16	012-05-072	Capot de Brosse	1
17	012-05-087	Crochet Grenouillère	2
18	012-05-089	Plaquette Crochet Grenouillère	1
19	012-05-099	Cale pour Jeu transmission (Convoyeur)	2
20	912-AZ-5x5	Vis à tête cylindrique à six pans creux ISO 4762 - M5 × 5	4
21	6002-2RS	Roulement Rigide à une Rangée de Billes, Etanche - 15×32×9	4
22		Ecrou hexagonal ISO 4032 - M6	4
23		Rondelle plate ISO 7093 - 4	8
24		Rondelle plate ISO 7093 - 6	2
25		Vis à tête cylindrique à six pans creux ISO 4762 - M4 × 10	4
26		Vis à tête cylindrique à six pans creux ISO 4762 - M4 × 12	4
27		Vis à tête cylindrique à six pans creux ISO 4762 - M5 × 10	7
28		Vis à tête cylindrique à six pans creux ISO 4762 - M5 × 12	4
29		Vis à tête cylindrique à six pans creux ISO 4762 - M6 × 10	2
30		Vis à tête cylindrique à six pans creux ISO 4762 - M6 × 16	8
31		Vis à tête cylindrique bombée plate à six pans creux à embase lisse ISO 7380-2 - M4 × 10	4
32		Vis à tête fraisée à six pans creux ISO 10642 - M5 × 10	2
33		Vis sans tete à six pans creux ISO 4026 - M6 × 60	2

902-15-005-3 / Module Brosse (Coté Gauche Ouvert)

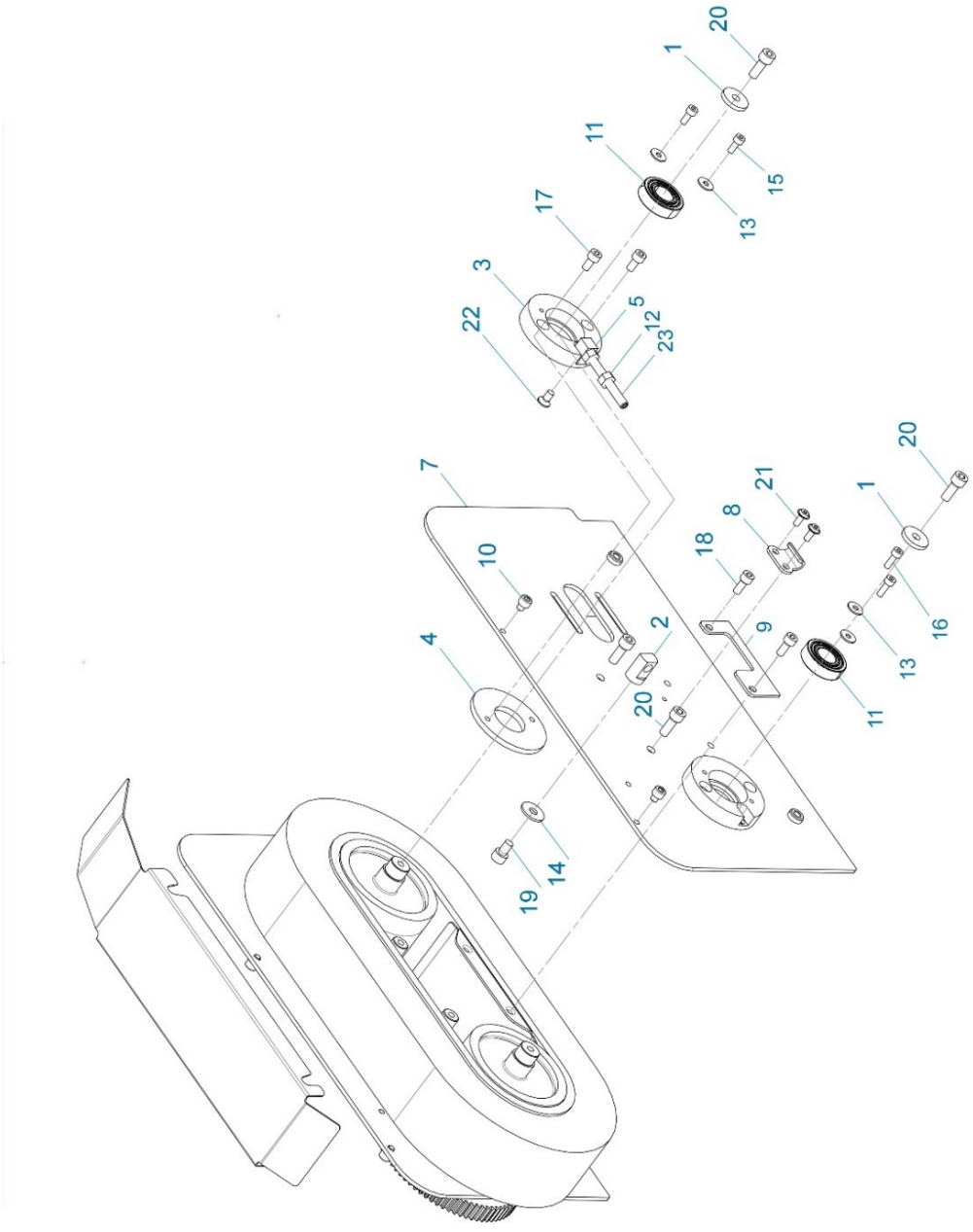

902-15-005-3 / Module Brosse (Coté Gauche Ouvert)

N°	Référence	Désignation	Qté
1	012-01-032	Rondelle Tendeur 2	2
2	012-05-013	Tirand tendeur réglable	1
3	012-05-021	Boitier Roulement Bande à Brosse	2
4	012-05-022	Contre plaque de serrage	1
5	012-05-024	Logement Tige Fileté M6 (Tendeur Bande)	1
7	012-05-054	Flanc Gauche Bande à Brosse	1
8	012-05-087	Crochet Grenouillère	1
9	012-05-099	Cale pour Jeu transmission (Convoyeur)	1
10	912-AZ-5x5	Vis à tête cylindrique à six pans creux ISO 4762 - M5 × 5	2
11	6002-2RS	Roulement Rigide à une Rangée de Billes, Etanche - 15×32×9	2
12		Ecrou hexagonal ISO 4032 - M6	2
13		Rondelle plate ISO 7093 - 4	4
14		Rondelle plate ISO 7093 - 6	1
15		Vis à tête cylindrique à six pans creux ISO 4762 - M4 × 10	2
16		Vis à tête cylindrique à six pans creux ISO 4762 - M4 × 12	2
17		Vis à tête cylindrique à six pans creux ISO 4762 - M5 × 10	3
18		Vis à tête cylindrique à six pans creux ISO 4762 - M5 × 12	2
19		Vis à tête cylindrique à six pans creux ISO 4762 - M6 × 10	1
20		Vis à tête cylindrique à six pans creux ISO 4762 - M6 × 16	4
21		Vis à tête cylindrique bombée plate à six pans creux à embase lisse ISO 7380-2 - M4 × 10	2
22		Vis à tête fraisée à six pans creux ISO 10642 - M5 × 10	1
23		Vis sans tete à six pans creux ISO 4026 - M6 × 60	1

2.6 Groupe goulotte

Groupe Goulotte Double

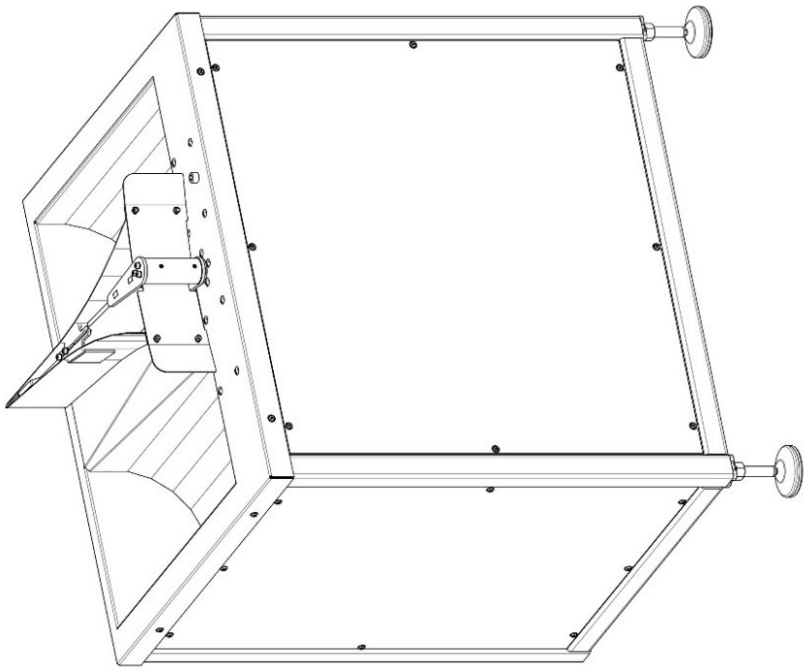

902-15-006 / Groupe Goulotte Double

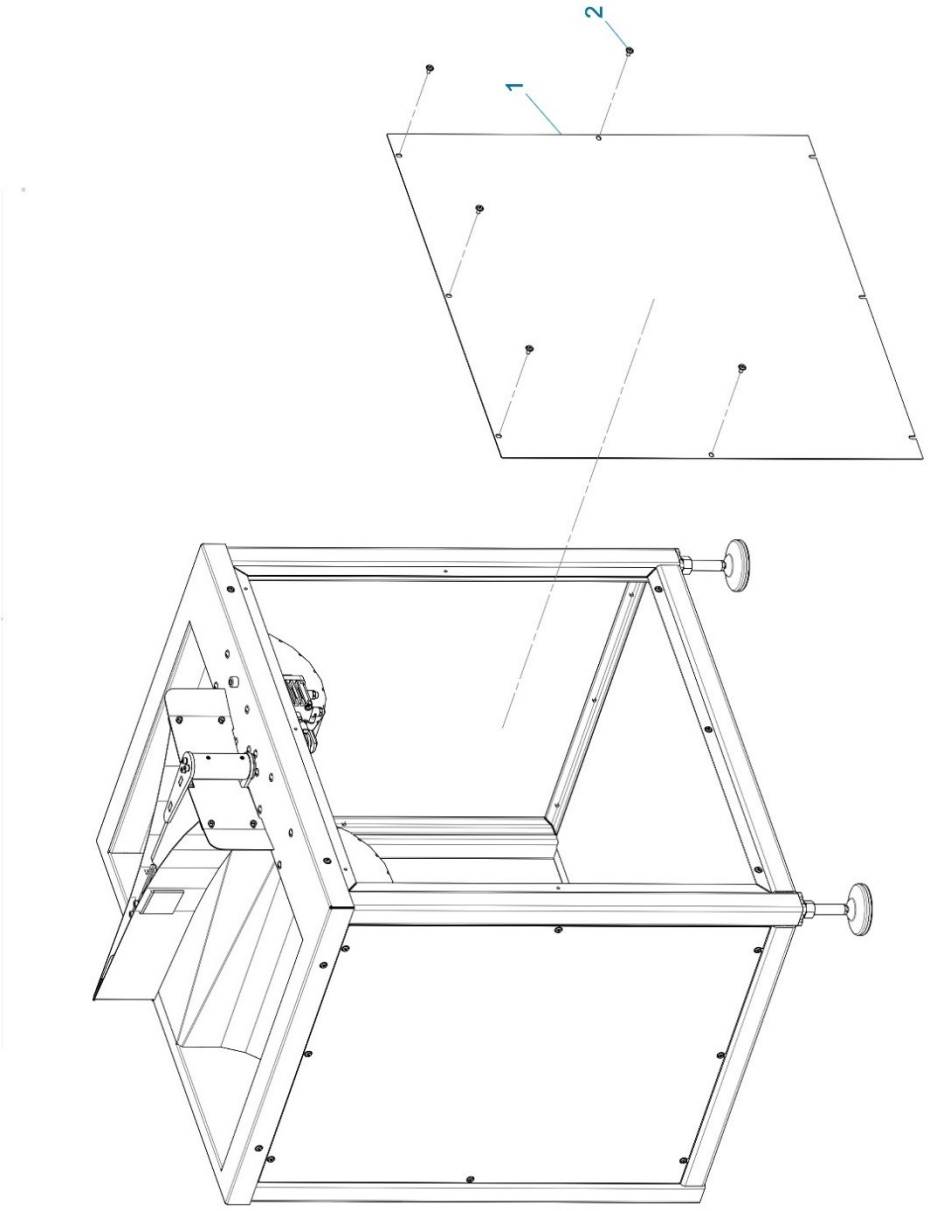

902-15-006 / Groupe Goulotte Double

N°	Référence	Désignation	Qté
1	012-06-003-3	Carter Arrière Chassis Goulotte	1
2		Vis à tête cylindrique bombée plate à six pans creux à embase lisse ISO 7380-2 - M5 × 10	8

Groupe Goulotte Double

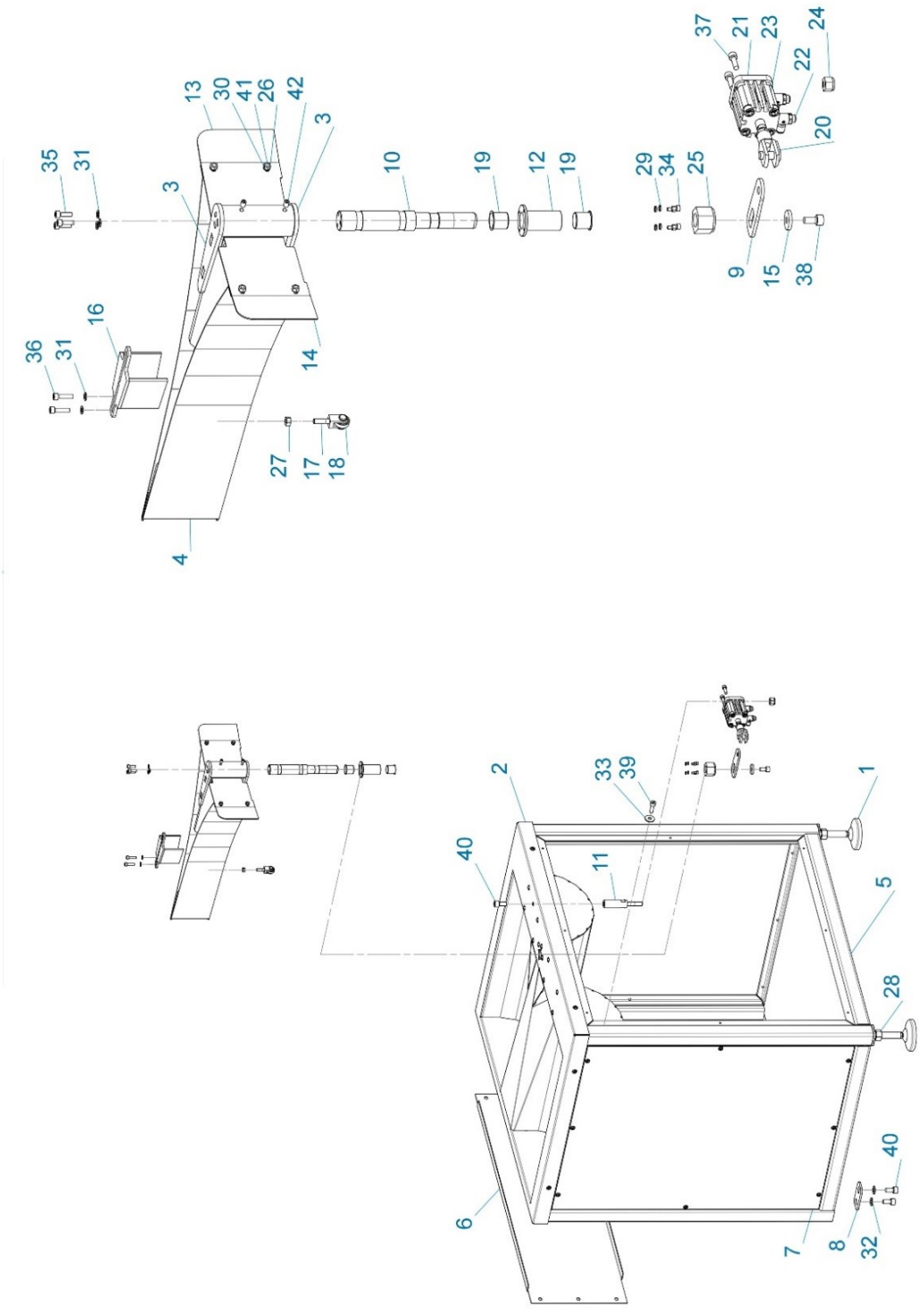

Groupe Goulotte Double

N°	Référence	Désignation	Qté
1	012-04-017	Pied Antivibratoire Réglable Ø80 - M16 (L.180 avec AntiGliss)	2
2	012-06-001-1	Goulotte Double	1
3	012-06-002-1	Palette	1
4	012-06-002-2	Sur-Palette	1
5	012-06-003-1	Chassis Goulotte	1
6	012-06-003-2	Carter Avant Chassis Goulotte	1
7	012-06-003-4	Carter Latérale Chassis Goulotte	2
8	012-06-003-5	Patte Liaison Basse Chassis	2
9	012-06-004	Biellette Réglage Palette	1
10	012-06-005	Pivot Palette	1
11	012-06-006	Axe Tenon Vérin	1
12	012-06-007	Palier de fixation	1
13	012-06-008	Butoir Droit	1
14	012-06-009	Butoir Gauche	1
15	012-06-010	Rondelle biellette	1
16	012-06-013	Sabot	1
17	012-06-014	Chape Fileté M6 (axe Ø6)	1
18	626-2Z	Roulement Rigide à 1 Rangée de Billes, Flasque Métal - 6×19×6	1
19	GFM-2021-20	Palier Lisse à Colerette, Iglidur G, Ø20-21-L20	2
20	PN.ACC.1	Chape de tige Femelle M10	1
21	PN.ACC.2	Tenon Corp Vérin Ø32mm	1
22	PN.RA.L.1/8M.6F.RD	Limiteur de débit à vis noyée Ø6-G1/8	2
23	PN.VER.32.10	Vérin Compact Asco, Double Effect - Ø32 C10	1
24		Ecrou hexagonal à freinage interne ISO 7040 - M10	1
25		Ecrou hexagonal à freinage interne ISO 7040 - M20	1
26		Ecrou hexagonal ISO 4032 - M5	6
27		Ecrou hexagonal ISO 4032 - M6	1
28		Ecrou hexagonal ISO 4032 - M16	2
29		Rondelle élastique - W, NF E 25-515 - 4	4
30		Rondelle élastique - W, NF E 25-515 - 5	4
31		Rondelle plate ISO 7089 - 5	5
32		Rondelle plate ISO 7089 - 10	4
33		Rondelle plate ISO 7093 - 8	2
34		Vis à tête cylindrique à six pans creux ISO 4762 - M4 × 6	4
35		Vis à tête cylindrique à six pans creux ISO 4762 - M5 × 16	5
36		Vis à tête cylindrique à six pans creux ISO 4762 - M5 × 20	2
37		Vis à tête cylindrique à six pans creux ISO 4762 - M6 × 20	4
38		Vis à tête cylindrique à six pans creux ISO 4762 - M8 × 16	1
39		Vis à tête cylindrique à six pans creux ISO 4762 - M8 × 25	2
40		Vis à tête cylindrique à six pans creux ISO 4762 - M10 × 20	5
41		Vis à tête cylindrique bombée plate à six pans creux à embase lisse ISO 7380-2 - M5 × 10	4
42		Vis sans tête à six pans creux ISO 4027 - M6 × 10	2

2.7 Groupe pré-calibre (option)

902-15-009 / Groupe PréCalibre (Démontage Carter)

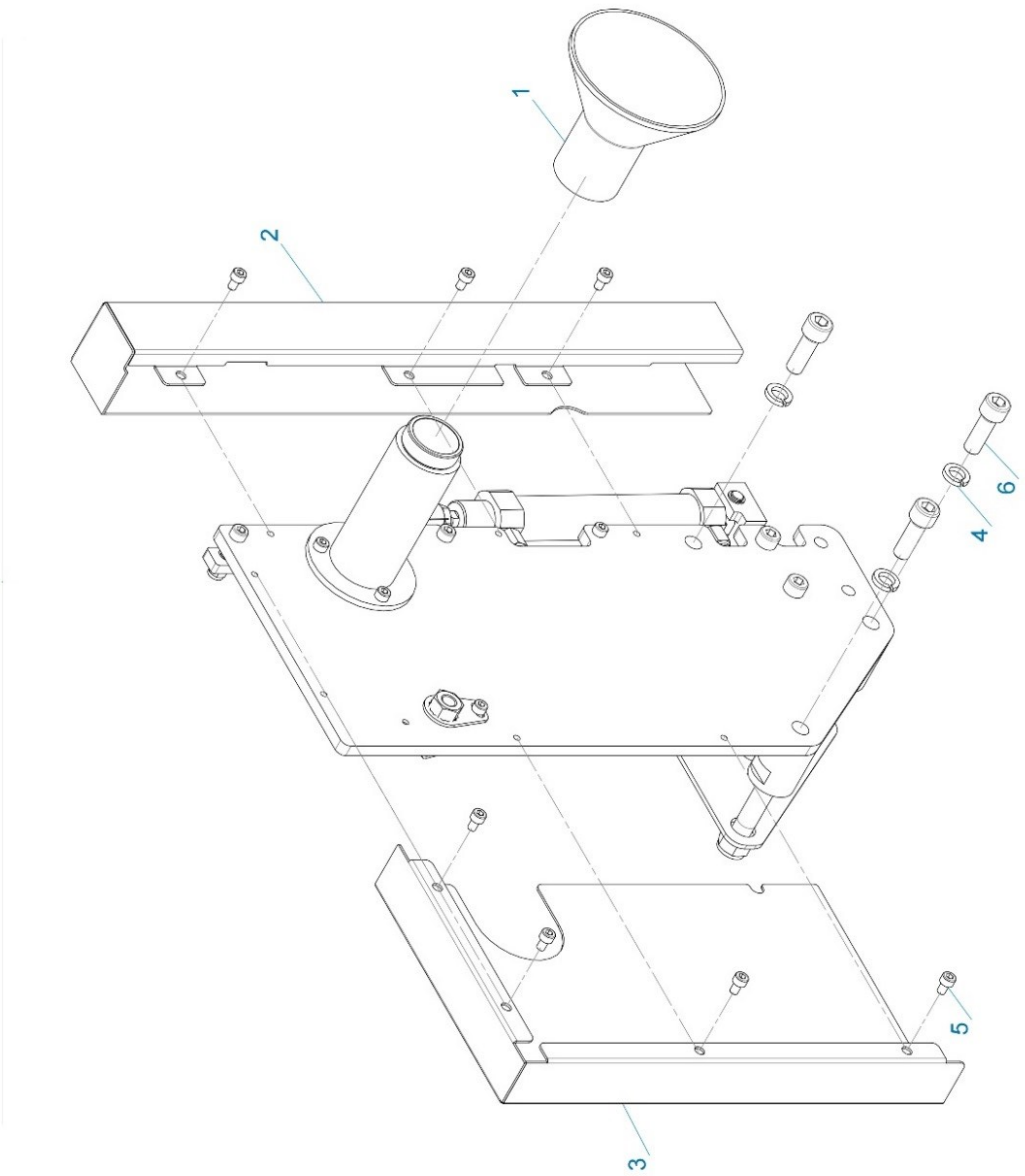

902-15-009 / Groupe PréCalibre (Démontage Carter)

N°	Référence	Désignation	Qté
1	012-01-044	Guide d'Entrée 2	1
2	012-09-011	Carter 1	1
3	012-09-012	Carter 2	1
4		Rondelle élastique - W, NF E 25-515 - 10	1
5		Vis à tête cylindrique à six pans creux ISO 4762 - M5 × 8	1
6		Vis à tête cylindrique à six pans creux ISO 4762 - M10 × 30	1

902-15-009 / Groupe PréCalibre (Sans Carter)

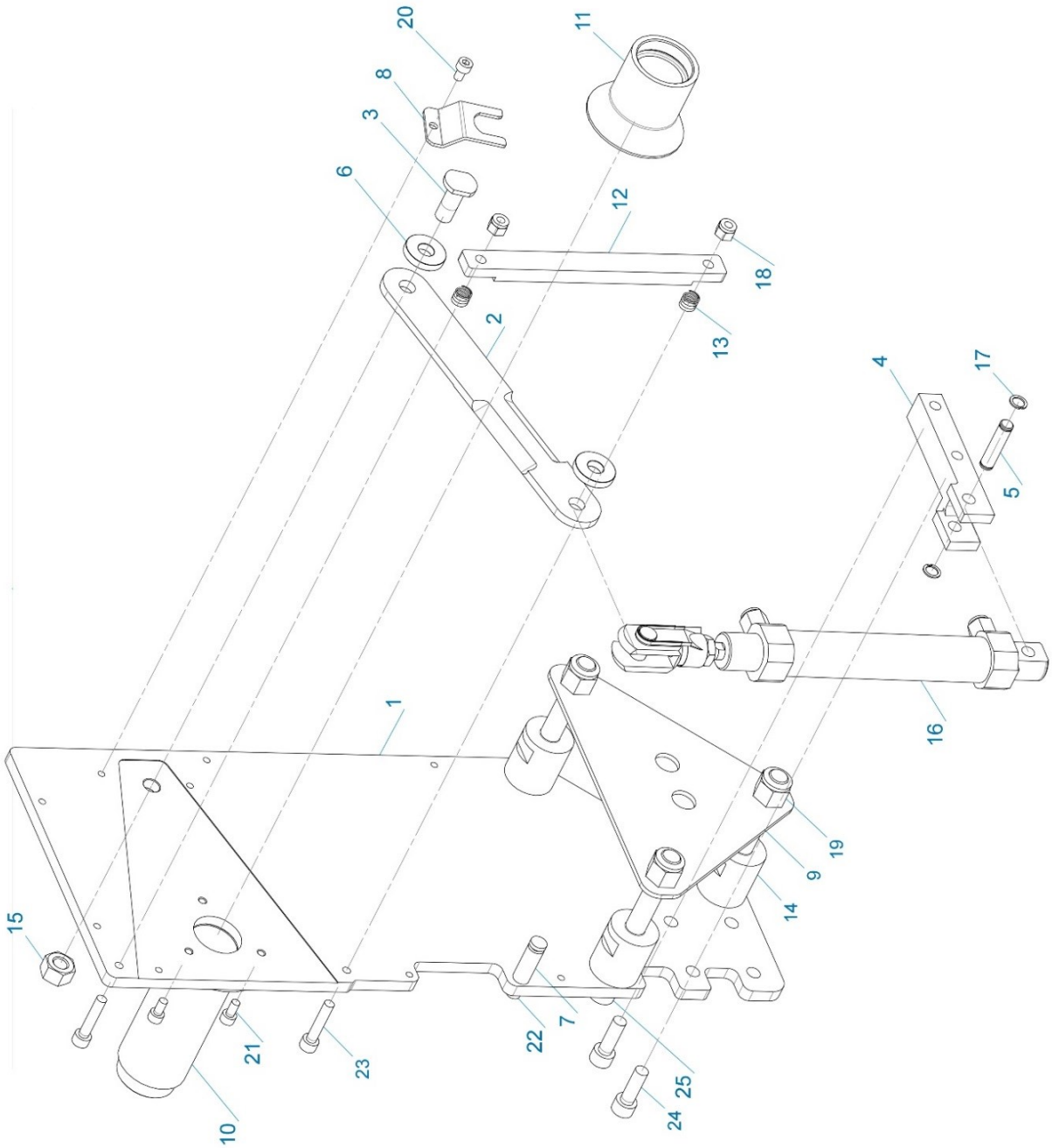

902-15-009 / Groupe PréCalibre (Sans Carter)

N°	Référence	Désignation	Qté
1	012-09-001	Plaque Support Coupe Précalibre	1
2	012-09-002	Lame Coupe PréCalibre	1
3	012-09-003	Axe lame PréCalibre	1
4	012-09-004	Support Vérin Coupe Pré-Calibre	1
5	012-09-005	Axe Vérin Ø8x35	1
6	012-09-006	Entretoise Lame Ep 4.8	2
7	012-09-007	Raidisseur Carter	1
8	012-09-008	Plaquette Antirotation Axe Lame	1
9	012-09-010	Contre Plaque	1
10	012-09-013	Guide d'Entrée 3 (Précalibre)	1
11	012-09-014	Guide d'entrée_4	1
12	012-09-015	Guide Lame PréCAlibre	1
13	012-09-016	Ressort Guide Lame	2
14	012-09-017	Fixation Coupe Chute	3
15	934-4-M10	Ecrou hexagonal Inox DIN 934/NFE 27411 - M10	1
16	PN.VER.D25.C100.AR	Vérin Iso Rond, Double Effet, Amortissement Pneumatique, Ø25xC100 + Accessoires	1
17		Anneau élastique pour arbre DIN 471 - 8 × 0.8	2
18		Ecrou hexagonal à freinage interne ISO 7040 - M6	2
19		Ecrou hexagonal à freinage interne ISO 7040 - M12	3
20		Vis à tête cylindrique à six pans creux ISO 4762 - M5 × 8	2
21		Vis à tête cylindrique à six pans creux ISO 4762 - M5 × 10	3
22		Vis à tête cylindrique à six pans creux ISO 4762 - M5 × 20	1
23		Vis à tête cylindrique à six pans creux ISO 4762 - M6 × 30	2
24		Vis à tête cylindrique à six pans creux ISO 4762 - M8 × 25	2
25		Vis à tête cylindrique à six pans creux ISO 4762 - M10 × 30	3

PN.VER.D25.C100.AR / Vérin Précoupe

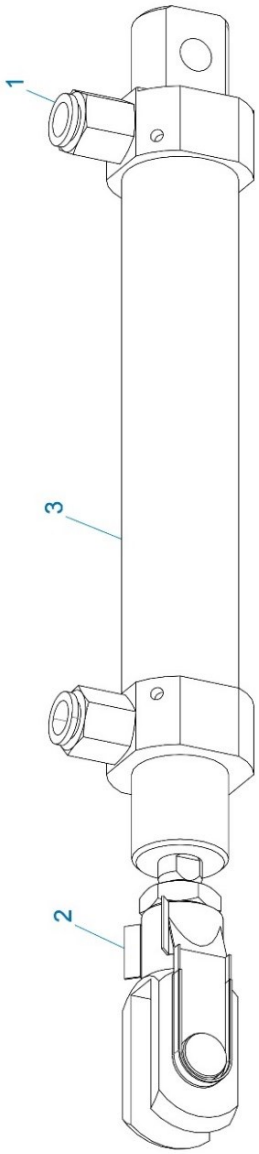

PN.VER.D25.C100.AR / Vérin Précoupe

N°	Référence	Désignation	Qté
1	KQ2H08-01AS	Raccord instantane d'implantation Union male R 1/8 RI 8 plastique	2
2	PN.ACC.3	Axe de Chape de Tringlerie Ø10x20	1
3	PN.VER.D25.C100.A	Vérin Iso Rond, Double Effet, Amortissement Pneumatique, Ø25xC100	1

3 Modules pneumatiques

N°	Référence	Désignation
1	-	Manomètre Régulateur / Soufflage de tri
2	-	Manomètre Coupe
3	-	Manomètre Palette
4	-	Manomètre Clapet
5	-	Manomètre Amenage / Galets
6	-	Ilot Pneumatique
7	-	Filtre système Pneumatique

Schéma Pneumatique BM116 >2017

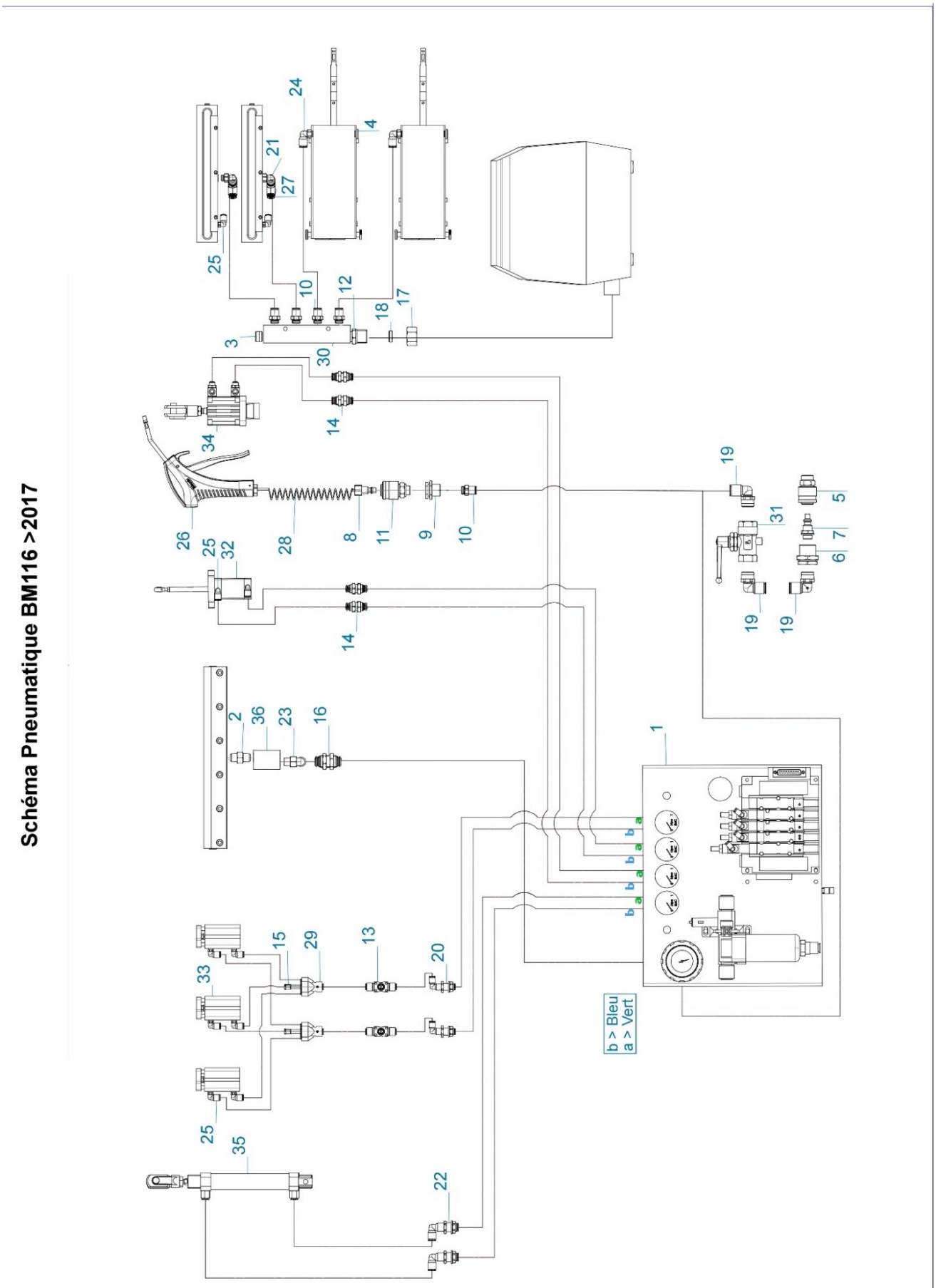

Schéma Pneumatique BM116 >2017

N°	Référence	Désignation	Qté
1	012-04-057	BM116 Platine Pneumatique SMC	1
2	FHM02-02	Mamelon Double Egale 3 Pièces - 1/4	1
3	PN.RA.CHC.3/8M.B	Bouchon CHC - G3/8 Conique	1
4	PN.RA.CHC.G1/8M.B	Bouchon CHC Male Cyl. G1/8	2
5	PN.RA.I.1/2F.CFD10	Raccord Coupleur EUR/DN10 Femelle G1/2F - Ø10	1
6	PN.RA.I.1/2F.TC	Raccord Traverse Cloison Droit G1/2F	1
7	PN.RA.I.1/2M.CMD10	Raccord Coupleur EURO/DN10 Mâle G1/2M - Ø10	1
8	PN.RA.I.1/4F.CMB12	Raccord Coupleur 6150B12 Male - G1/4F	1
9	PN.RA.I.1/4F.TC	Raccord Traverse Cloison Droit G1/4F	1
10	PN.RA.I.1/4M.8F	Raccord Piquage Droit Male Cyl. 1/4M-Ø8F	5
11	PN.RA.I.1/4M.CFB12	Raccord Coupleur 6150B12 Femelle - G1/4M	1
12	PN.RA.I.3/8M.DIN18	Raccord DIN18 Male Cyl. R3/8	1
13	PN.RA.I.6F.RD	Régleur de Débit en Ligne - Ø6	2
14	PN.RA.I.6F.TC	Raccord Traverse Cloison Droit Ø6	4
15	PN.RA.I.6M.B	Bouchon Encliquetable - Ø6	2
16	PN.RA.I.10F.TC	Raccord Traverse Cloison Droit Ø10	1
17	PN.RA.I.18.E	Raccord DIN18 - Ecrou R3/8	1
18	PN.RA.I.18.O	Raccord DIN18 - Olive (Ø18)	1
19	PN.RA.L.1/2M.12F	Raccord Piquage Coudé G1/2M - Ø12F	3
20	PN.RA.L.6F.TC	Raccord Traverse Cloison Coudé Ø6	2
21	PN.RA.L.8F.1/8F	Raccord Piquage Coudé Ø8F - 1/8F	2
22	PN.RA.L.8F.TC	Raccord Traverse Cloison Coudé Ø8	2
23	PN.RA.L.G1/4M.10F	Raccord Coudé Conique G1/4M - Ø10F	1
24	PN.RA.L.G1/8M.8F	Raccord Piquage Coudé Cyl. Male Ø8-G1/8M	2
25	PN.RA.L.M5M.6F	Raccord Piquage Coudé M5 - Ø6F	4
26	PN.RA.SOUF.1/4F	Soufflette Standard avec Embout Coudé (raccord 1/4F)	1
27	PN.RA.T.8M.6F.8F	Raccord en T Ø8M-Ø6F-Ø8F	2
28	PN.RA.TS.1/4M.1/4M	Tube Spiral Ø8 -G1/4 (4 Mètre - Polyuréthane)	1
29	PN.RA.YYF.6	Raccord Y Double - Egal - Ø6	2
30	PN.TA.NO.3/8F.1/4F	Nourrice de Distribution Femelle 4 Sorties G1/4, 2 Entrées G3/8	1
31	PN.TA.VAN.1/2.TC	Vanne Droite à Purge (3/2) - Traverse Cloison - G1/2F	1
32	PN.VER.20.25.C	Vérin Compact Double Effect Amorti FC - Ø20, C25	1
33	PN.VER.25.20.G	Vérin Compact, Double Effect, Guidé - Ø25-C20 (Asco)	3
34	PN.VER.32.10 + Aux	Vérin de Palette (Ø32x10 Numatics) + Auxiliaire	1
35	PN.VER.D25.C100.AR	Vérin Iso Rond, Double Effet, Amortissement Pneumatique, Ø25xC100 + Accessoires	1
36	VP542-5HZ1-02FA	Electrodistributeur Serie 3/2 G1/4	1

012-04-057 / Platine Pneumatique SMC

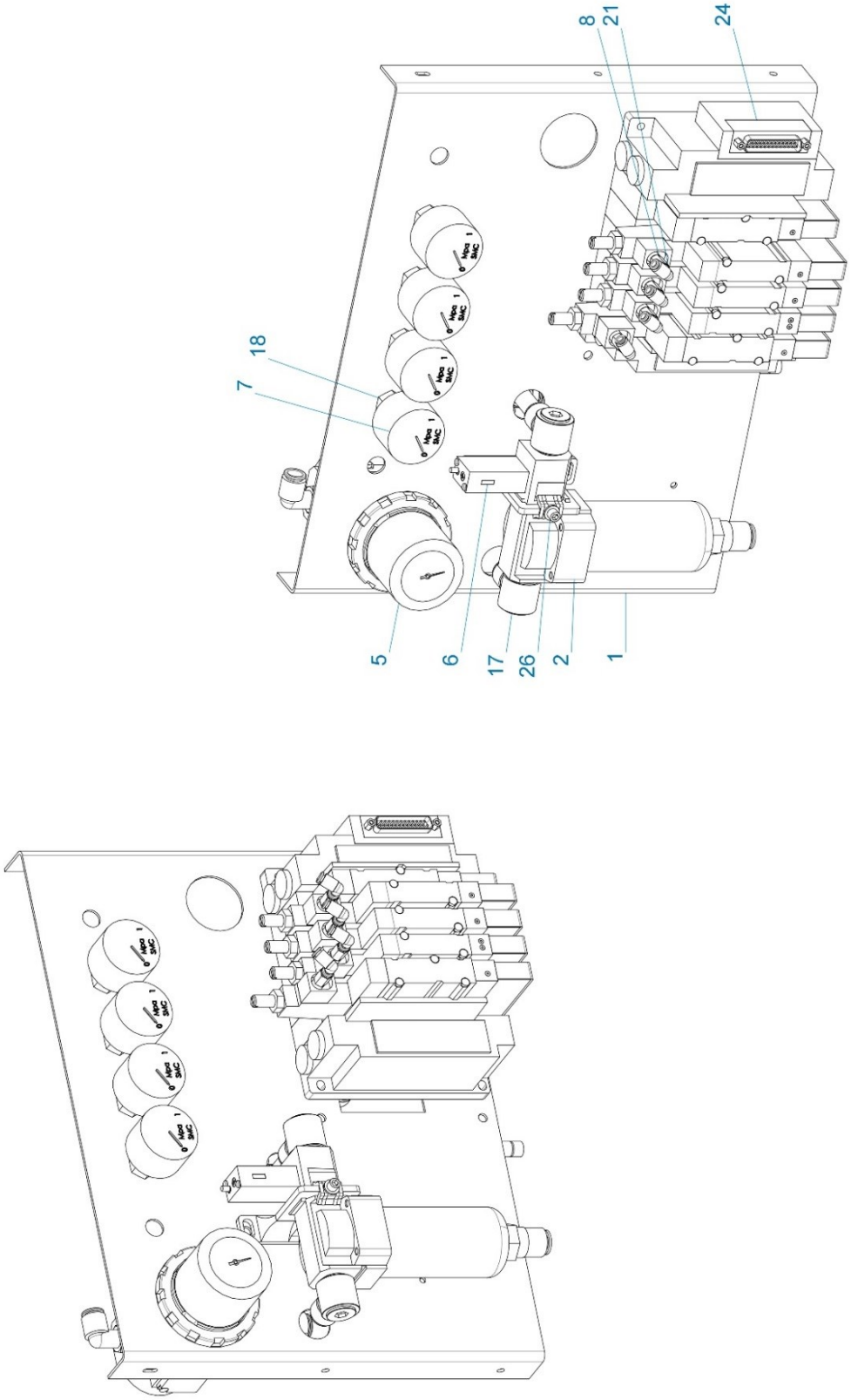

012-04-057 / Platine Pneumatique SMC

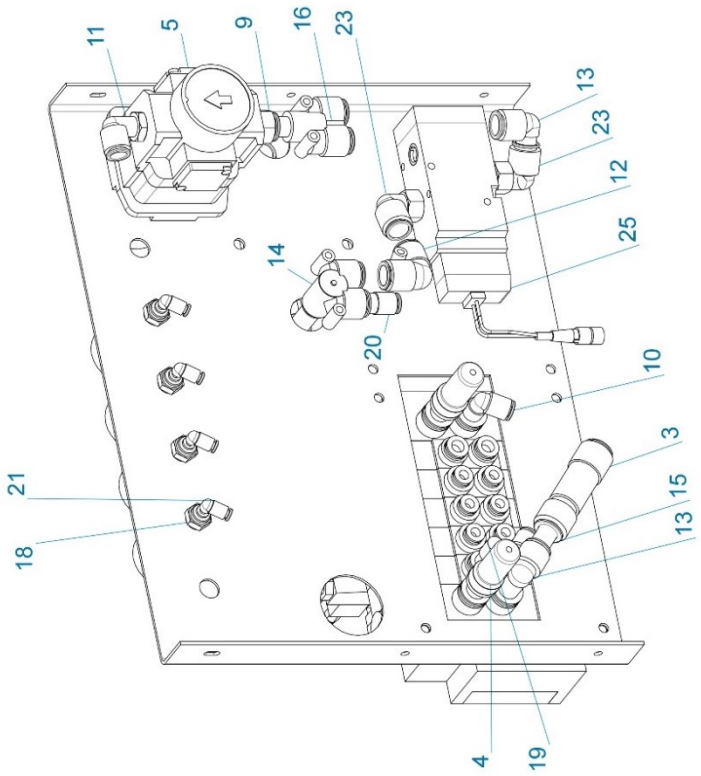

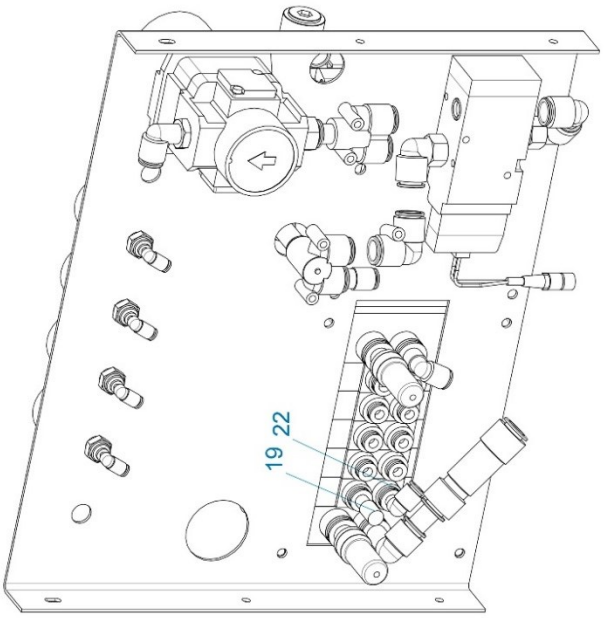

012-04-057 / Platine Pneumatique SMC

N°	Référence	Désignation	Qté
1	012-04-057-1	Tole Support Pneumatique BM116	1
2	AF30-F03D-A	Filtre Déssiccateur Air Serie 30 à Purge Auto - R1/8	1
3	AKH12-00	Clapet Anti Retour en Ligne Ø12	1
4	AN30-C12	Silencieux, Compact en Résine, Raccord Instantané Taille 30 - Ø12	2
5	ARG40_F03G2H	Régulateur de Pression ARG40	1
6	IS10E-30F03	Pressostat sur Bride Taraudée G1/4	1
7	K4-10-40	Manomètre de Pression G1/4-Ø40-10PSI	4
8	KQ2H04-M5A	Raccord Piquage Droit Mâle M5 - Ø4	4
9	KQ2H12-03AS	Raccord Piquage Droit Mâle G1/4 - Ø12	1
10	KQ2L08-12A	Réducteur Coudé Enfichable Ø12 - Ø8	1
11	KQ2L10-03AS	Raccord Piquage Coudé G1/4 - Ø10F	1
12	KQ2L12-00A	Raccord Coude Union Ø12	1
13	KQ2L12-99A	Raccord Coudé Enfichable Ø12	2
14	KQ2LU12-00A	Raccords Y Coudé Egal Ø12	1
15	KQ2N12-99	Jonction Double Male Enfichable Ø12	2
16	KQ2U12-99A	Raccord Y Droit Enfichable Ø12	1
17	KQ2VS12-03AS	Raccord Banjo 6 Pans Creux G3/8 - Ø12F	2
18	PN.RA.I.1/4F.4F	Traverse Cloison Droit Femelle R1/4 - Ø4F	4
19	PN.RA.I.8M.B	Bouchon Ø8	1
20	PN.RA.I.12M.8F.R	Réducteur Enfichable Ø12 - Ø8	1
21	PN.RA.L.4M.4F	Raccord Coudé Egale Encliquetable Ø4	8
22	PN.RA.L.8M.8F	Equerre Egale Encliquetable Ø8	1
23	PN.RA.L.G1/4M.12F	Raccord Piquage Coudé G1/4 - Ø12F	2
24	SS5Y7-M11F1-05B-C86	Bloc SY7000New, Connect. Sub-D, 5 Postes	1
25	VP542-5HZ1-02FA	Electrodistributeur Serie 3/2 G1/4	1
26	Y300T-A	Entretoise de Fixation pour Filtre	1

SS5Y7-M11F1-05B-C86 / Bloc SY7000New 5 Postes

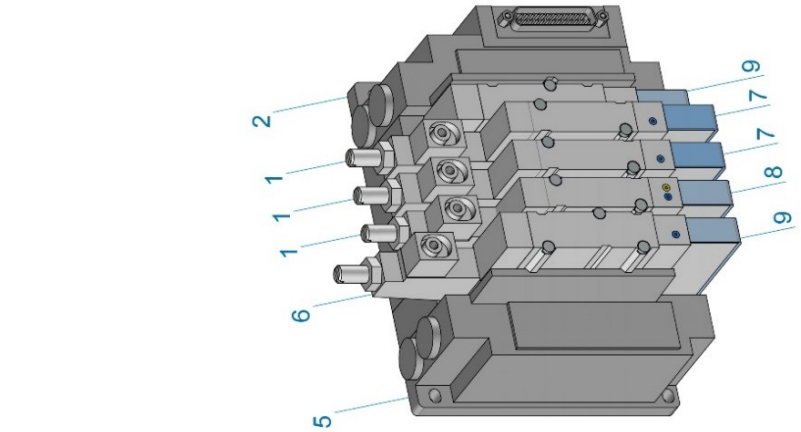

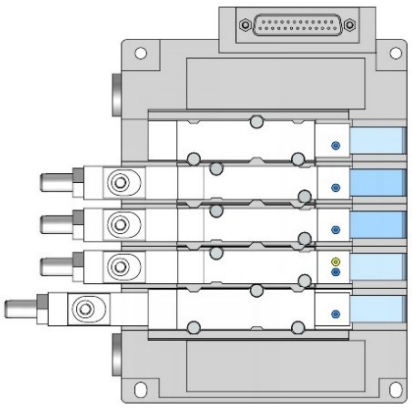

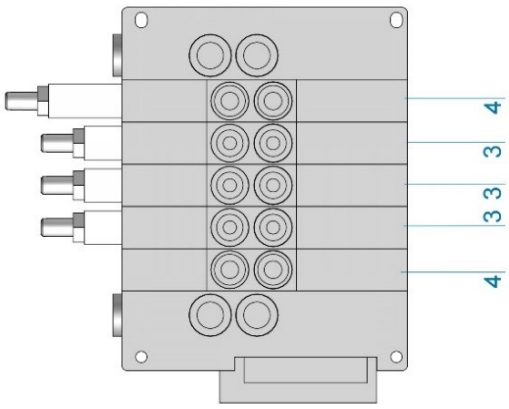

SS5Y7-M11F1-05B-C86 / Bloc SY7000New 5 Postes

N°	Désignation	Référence	Fournisseur	Réf. Fournisseur	Qté	Commentaire
1	Interface Régulateur SY5000, Mano Déporté, Réglage sur P	SY50M-M1-P-X700	SMC	SY50M-M1-P-X700	3	
2	Bloc d'Alimentation - Pression + Echappement Ø12	SY70M-1-11AB1-C12	SMC	SY70M-1-11AB1-C12	1	
3	Embase SY5000 Cablage Bistable - Sortie Ø6	SY70M-2-2SA-C6	SMC	SY70M-2-2SA-C6	3	
4	Embase SY7000 Cablage Bistable - Sortie Ø8	SY70M-2-2SA-C8	SMC	SY70M-2-2SA-C8	2	
5	Bloc d'Extrémité - Pression + Echappement Ø12	SY70M-3-1AB-C12	SMC	SY70M-3-1AB-C12	1	
6	Interface Régulateur SY7000, Mano Déporté, Réglage sur P	SY70M-M1-P-X700	SMC	SY70M-M1-P-X700	1	
7	Electrodistributeurs Serie 5000 - 5/2 Monostable - 24VCC	SY5100-5U1	SMC	SY5100-5U1	2	Galet / Volet de Tri
8	Electrodistributeurs SY5000 - 5/2 Bistable - 24VCC	SY5200-5U1	SMC	SY5200-5U1	1	Palette
9	Electrodistributeurs Serie 7000 - 5/2 Monostable - 24VCC	SY7100-5U1	SMC	SY7100-5U1	2	Coupe / Vanne de Coupure

4 Schémas électriques

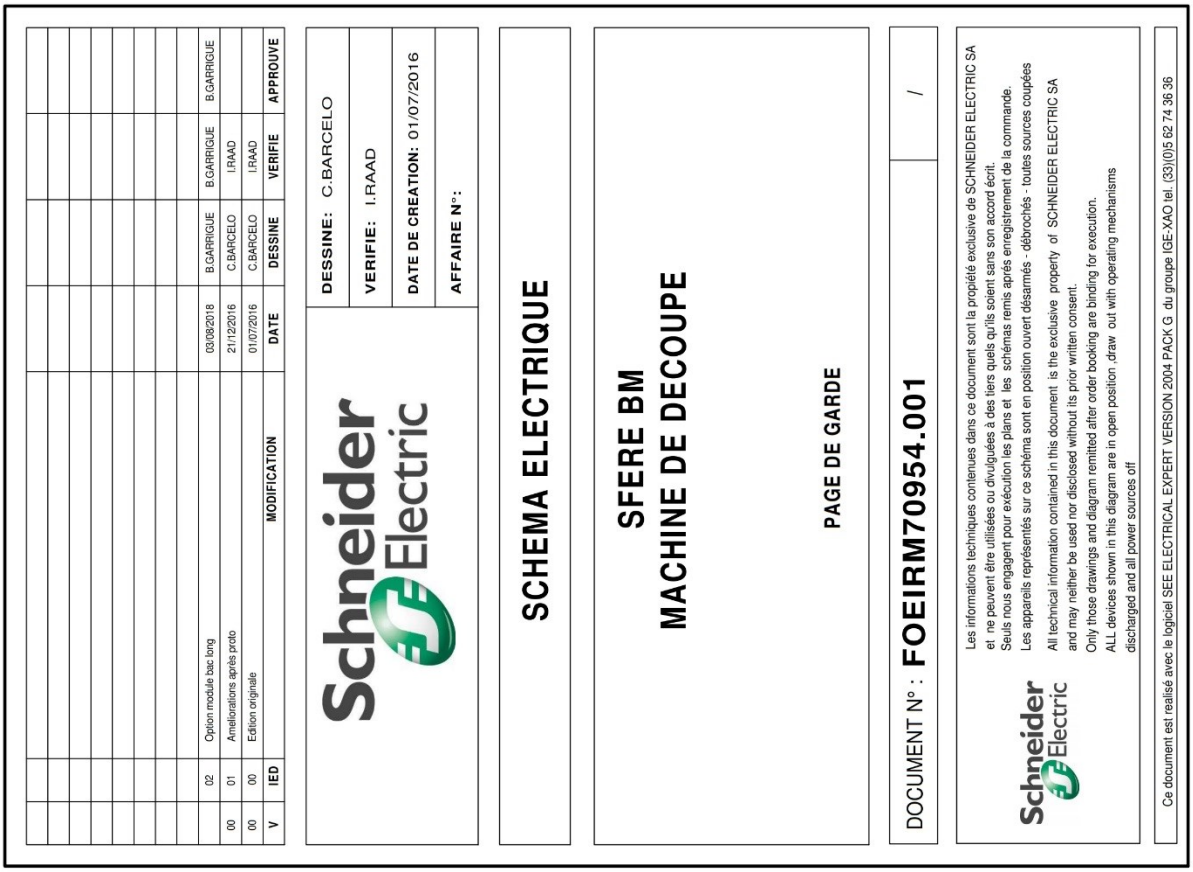

V	IED	00	Edition originale	01/07/2016	C.BARCELO	I.RAAD	
00	01	00	Améliorations après proto	21/12/2016	C.BARCELO	I.RAAD	
	02	00	Option module bac long	03/08/2018	B.GARRIGUE	B.GARRIGUE	B.GARRIGUE
MODIFICATION				DATE	DESSINE	VERIFIE	APPROUVE

Schneider Electric

DESSINE: C.BARCELO
VERIFIE: I.RAAD
DATE DE CREATION: 01/07/2016
AFFAIRE N°:

SCHEMA ELECTRIQUE

SFERE BM
MACHINE DE DECOUPE

PAGE DE GARDE

DOCUMENT N° : FOEIRM70954.001 | /

Schneider Electric

Les informations techniques contenues dans ce document sont la propiété exclusive de SCHNEIDER ELECTRIC SA et ne peuvent être utilisées ou divulguées à des tiers quels qu'ils soient sans son accord écrit.
Seuls nous engagent pour exécution les plans et les schémas remis après enregistrement de la commande.
Les appareils représentés sur ce schéma sont en position ouvert désarmés - débrochés - toutes sources coupées
All technical information contained in this document is the exclusive property of SCHNEIDER ELECTRIC SA and may neither be used nor disclosed without its prior written consent.
Only those drawings and diagram remitted after order booking are binding for execution.
ALL devices shown in this diagram are in open position ,draw out with operating mechanisms discharged and all power sources off

Ce document est realisé avec le logiciel SEE ELECTRICAL EXPERT VERSION 2004 PACK G du groupe IGE-XAO tel. (33)(0)5 62 74 36 36

N° FOLIO	DESIGNATION	MODIFICATIONS V	IED				
00	PAGE DE GARDE	00	00	01	02		
01	LISTE RECAPITULATIVE DES FOLIOS	00	00	01	02		
02	DISTRIBUTION	00	00	01	02		
03	SERVO VARIATEUR AMENAGE	00	00	01			
04	SERVO VARIATEUR COUPE	00	00	01			
05	SERVO VARIATEUR CONVOYEUR	00	00	01			
10	ALIMENATION 24VDC - BATTERIE	00	00	01	02		
11	ARRETS D'URGENCE	00	00	01	02		
12	CONTROLEUR DE MOUVEMENT	00	00	01			
13	ENTREES TOR DI12DE	00	00	01			
14	ENTREES TOR DI12DE	00	00	01			
15	SORTIES TOR DO12TE	00	00	01			
16	SORTIES TOR DO12TE	00	00	01			
17	ENTREES/SORTIES EXPERT I/O OPTION MODULE BAC LON	00	02				
18	ENTREES/SORTIES EXPERT I/O OPTION MODULE BAC LON	00	02				
30	BORNIER X0	00	00	01	02		
31	BORNIER X1	00	00	01	02		
32	BORNIER X2	00	00	01	02		
33	BORNIER X3	00	00	01			
34	BORNIER X4	00	00	01			
35	BORNIER X5	00	00	01	02		
36	BORNIER X6	00	00	01			
37	BORNIER X7	00	00	01			
40	NOMENCLATURE	00	00	01			
41	NOMENCLATURE	00	00	01			
42	NOMENCLATURE	00	00	01			
43	NOMENCLATURE	00	00	01			
44	NOMENCLATURE	00	00	01			
50	PLAQUE P.CABLES	00	01				

N° FOLIO	DESIGNATION	MODIFICATIONS V	IED

DESSINE : C.BARCELO
VERIFIE : I.RAAD
DATE DE CREATION : 01/07/2016

V	IED	DATE	MODIFICATION	DES.
	02	03/08/2018	Option module bac long	B.GARRIGUES
00	01	09/09/2016	Ameliorations après proto	C.BARCELO
00	00	01/07/2016	Edition originale	C.BARCELO

SCHEMA ELECTRIQUE
Document n° : **FOEIRM70954.001**

SFERE BM
LISTE RECAPITULATIVE DES FOLIOS

FOLIO 01
◄ 00 02 ►
Logiciel SEE v. 4.80

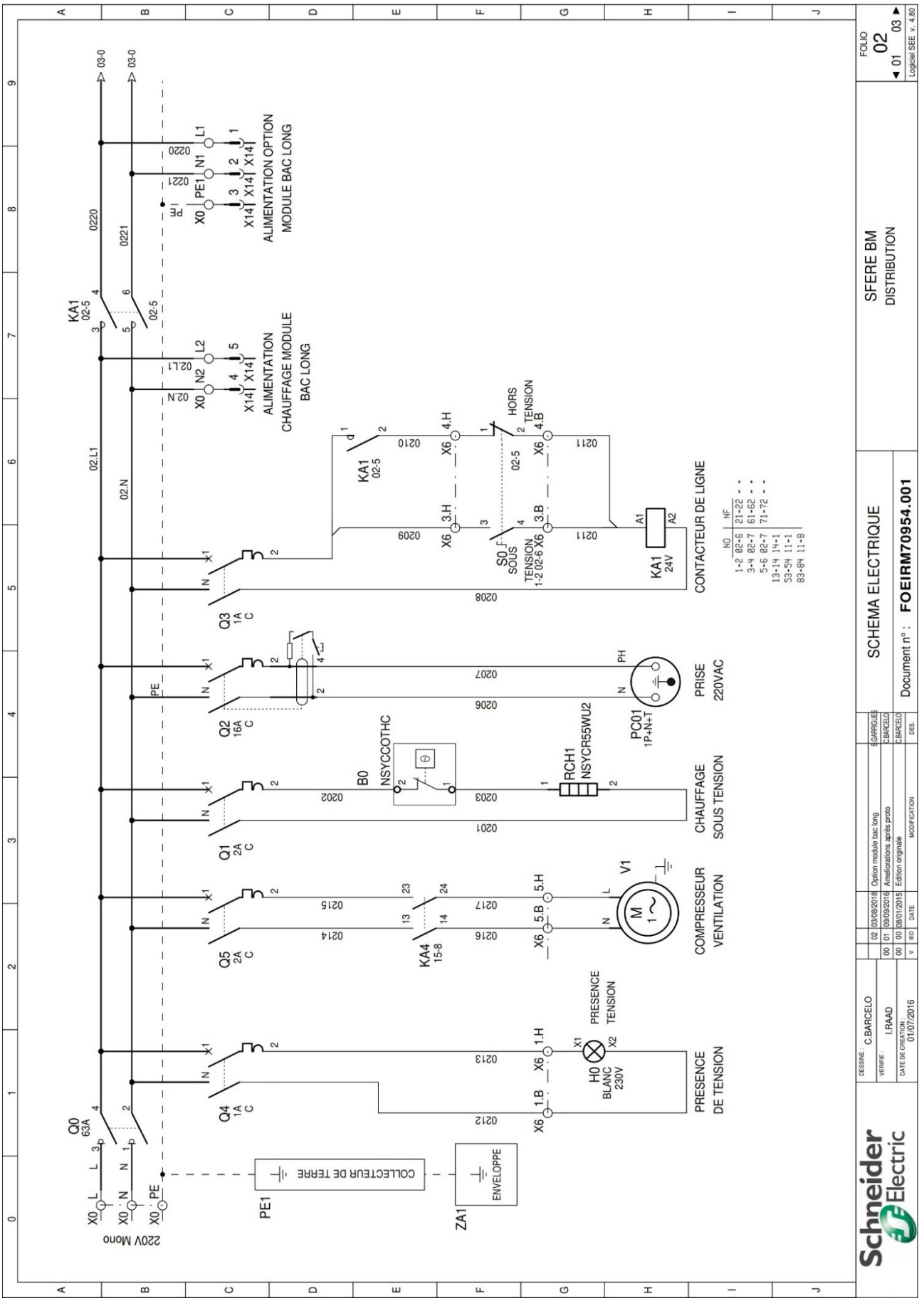
SCHEMA ELECTRIQUE
SFERE BM
DISTRIBUTION
Document n° : FOEIRM70954.001
FOLIO 02
Schneider Electric
ALIMENTATION OPTION MODULE BAC LONG
ALIMENTATION CHAUFFAGE MODULE BAC LONG
CONTACTEUR DE LIGNE
PRISE 220VAC
CHAUFFAGE SOUS TENSION
COMPRESSEUR VENTILATION
PRESENCE DE TENSION
COLLECTEUR DE TERRE
ENVELOPPE
220V Mono
Q0 63A
KA1 02-5
Q1 2A C
Q2 16A C
Q3 1A C
Q4 1A C
Q5 2A C
KA4 15-8
RCH1 NSYCR55WU2
PC01 1P+N+T
B0 NSYCCOTHC
S0 SOUS TENSION 1-2 02-6 X6
KA1 24V
H0 BLANC 230V
PE1
ZA1
DESSINE : C.BARCELO
VERIFIE : I.RAAD
DATE DE CREATION : 01/07/2016
02 03/08/2018 Option module bac long
01 09/09/2016 Améliorations après proto
00 08/01/2015 Edition originale
MODIFICATION
Logiciel SEE v. 4.80

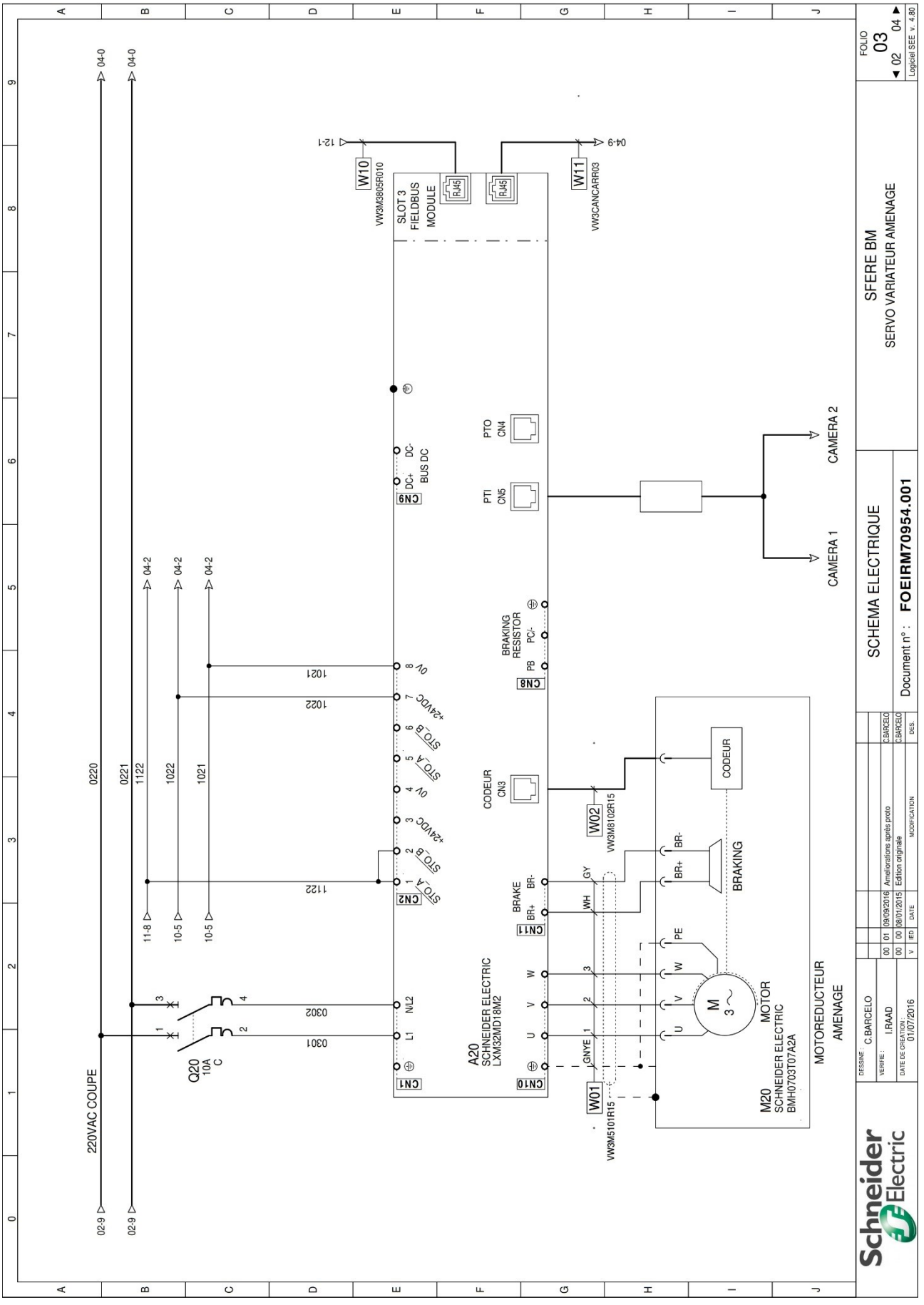
SFERE BM
SERVO VARIATEUR AMENAGE
SCHEMA ELECTRIQUE
Document n° : FOEIRM70954.001
MOTOREDUCTEUR AMENAGE
220VAC COUPE
Q20 10A C
A20 SCHNEIDER ELECTRIC LXM32MD18M2
M20 SCHNEIDER ELECTRIC BMH0703T07A2A
MOTOR
BRAKING
CODEUR
CAMERA 1
CAMERA 2
SLOT 3 FIELDBUS MODULE
BUS DC
BRAKING RESISTOR
VW3M8102R15
VW3M5101R15
VW3M3805R010
VW3CANCARR03
Schneider Electric

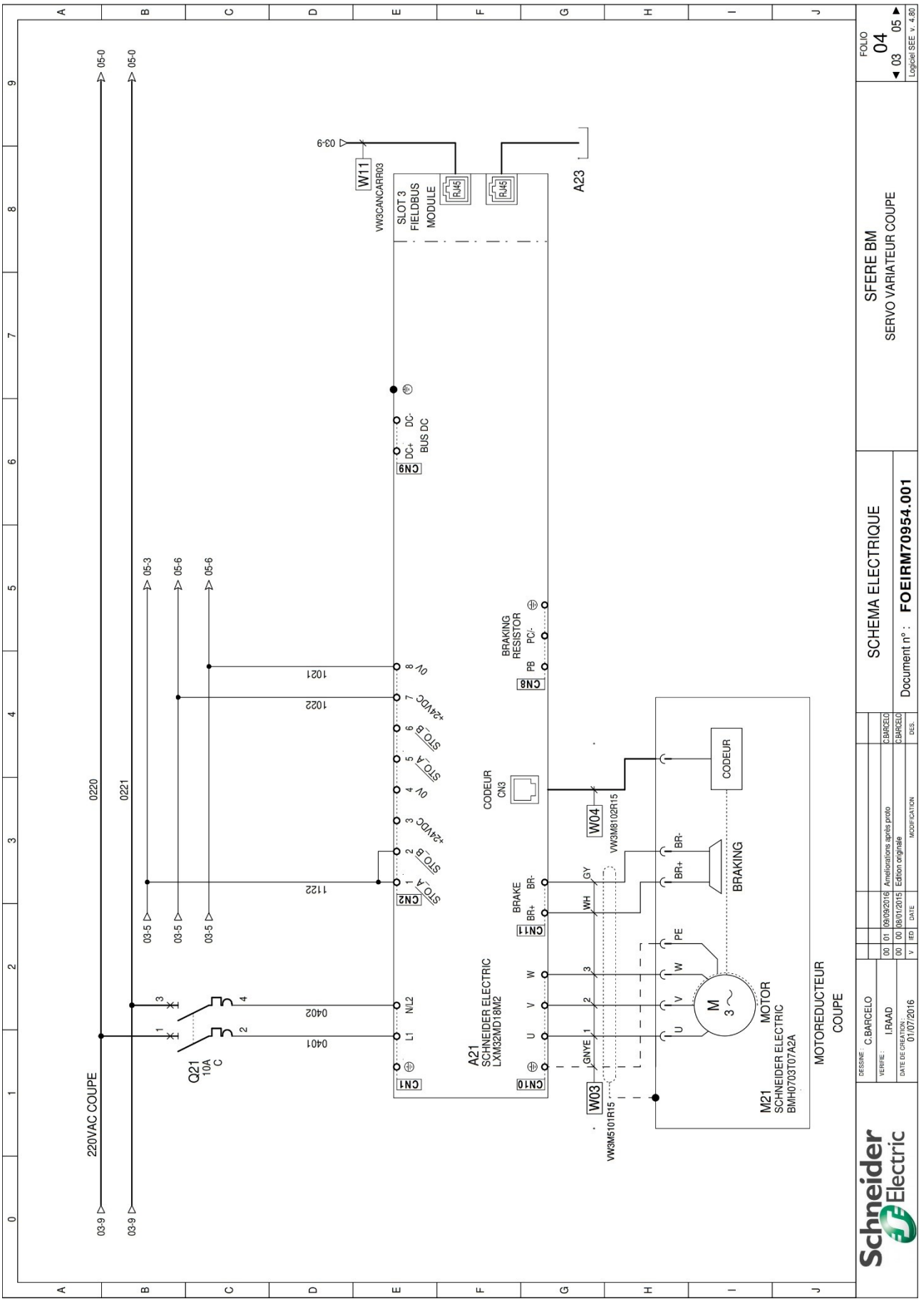
SFERE BM
SERVO VARIATEUR COUPE
SCHEMA ELECTRIQUE
Document n° : FOEIRM70954.001
FOLIO 04
Logiciel SEE v. 4.80
220VAC COUPE
Q21 10A C
A21 SCHNEIDER ELECTRIC LXM32MD18M2
M21 SCHNEIDER ELECTRIC BMH0703T07A2A
MOTOREDUCTEUR COUPE
SLOT 3 FIELDBUS MODULE
BRAKING RESISTOR
CODEUR CN3
BRAKING
MOTOR
CODEUR
BUS DC
W11 VW3CANCARR03
W03 VW3M5101R15
W04 VW3M8102R15
A23
Schneider Electric

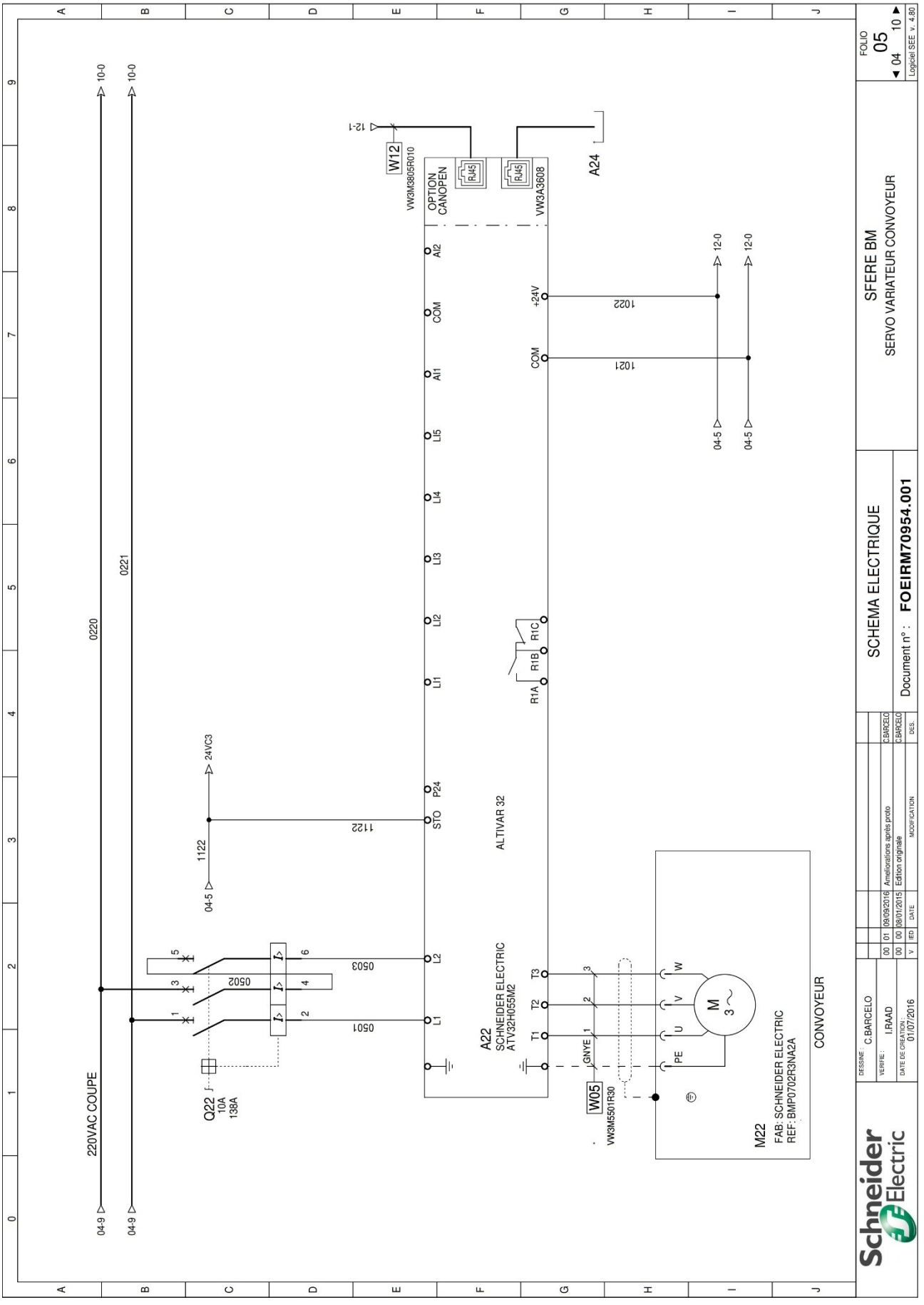
SFERE BM
SERVO VARIATEUR CONVOYEUR
SCHEMA ELECTRIQUE
Document n° : FOEIRM70954.001
FOLIO 05
Logiciel SEE v. 4.80
220VAC COUPE
Q22 10A 138A
A22 SCHNEIDER ELECTRIC ATV32H055M2
ALTIVAR 32
OPTION CANOPEN
VW3M3805R010
VW3A3608
A24
W12
W05
VW3M5501R30
M22 FAB: SCHNEIDER ELECTRIC REF: BMP0702R3NA2A
CONVOYEUR
DESSINE : C.BARCELO
VERIFIE : I.RAAD
DATE DE CREATION : 01/07/2016
Schneider Electric

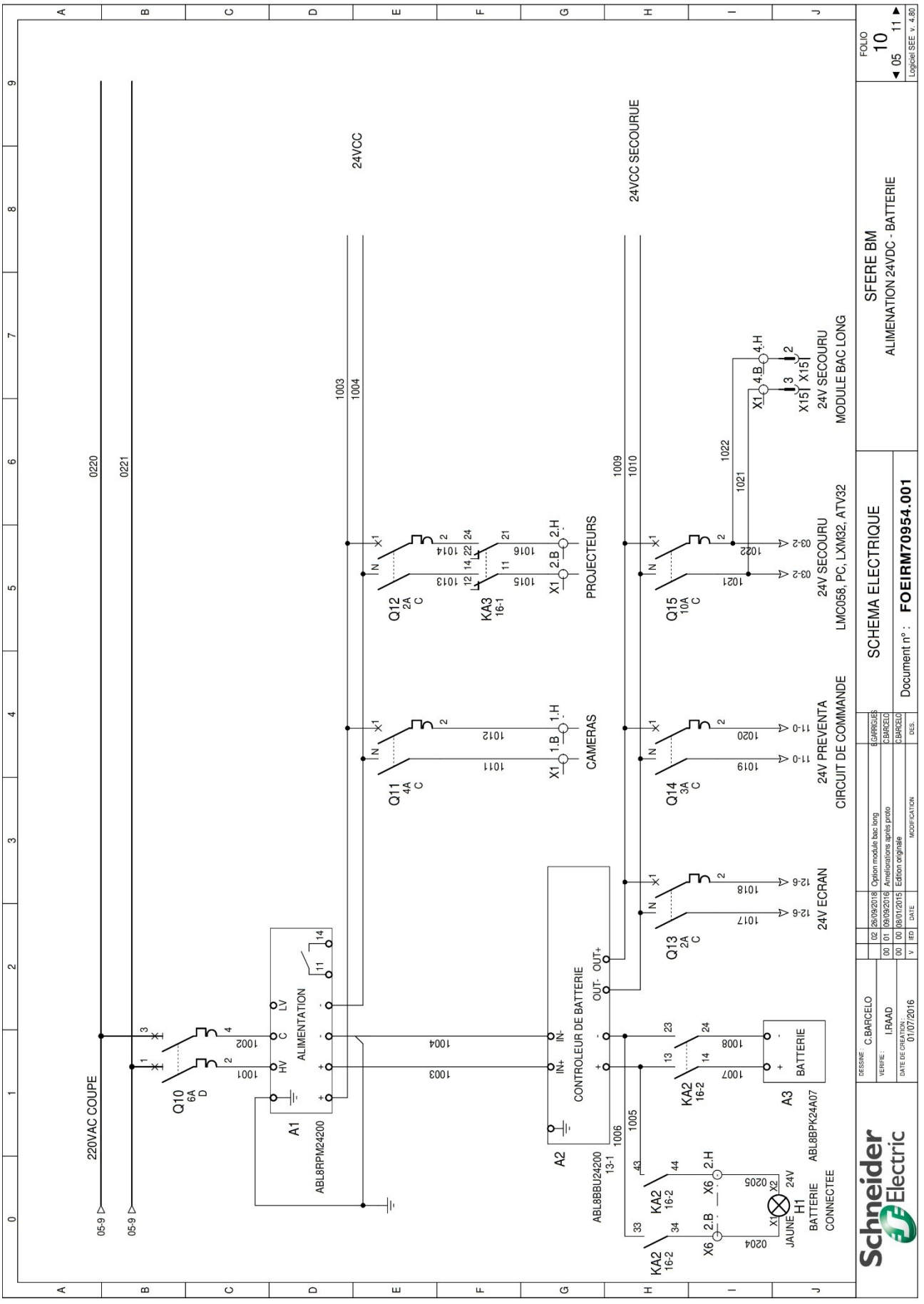
SFERE BM
ALIMENATION 24VDC - BATTERIE
SCHEMA ELECTRIQUE
Document n° : FOEIRM70954.001
FOLIO 10
220VAC COUPE
24VCC
24VCC SECOURUE
CIRCUIT DE COMMANDE
LMC058, PC, LXM32, ATV32
MODULE BAC LONG
PROJECTEURS
CAMERAS
24V PREVENTA
24V ECRAN
24V SECOURU
BATTERIE
CONNECTEE
JAUNE
Q10 6A D
Q11 4A C
Q12 2A C
Q13 2A C
Q14 3A C
Q15 10A C
KA2 16-2
KA3 16-1
A1 ABL8RPM24200
A2 ABL8BBU24200
A3 ABL8BPK24A07
H1
CONTROLEUR DE BATTERIE
ALIMENTATION
BATTERIE
Option module bac long
Améliorations après proto
Edition originale
Schneider Electric

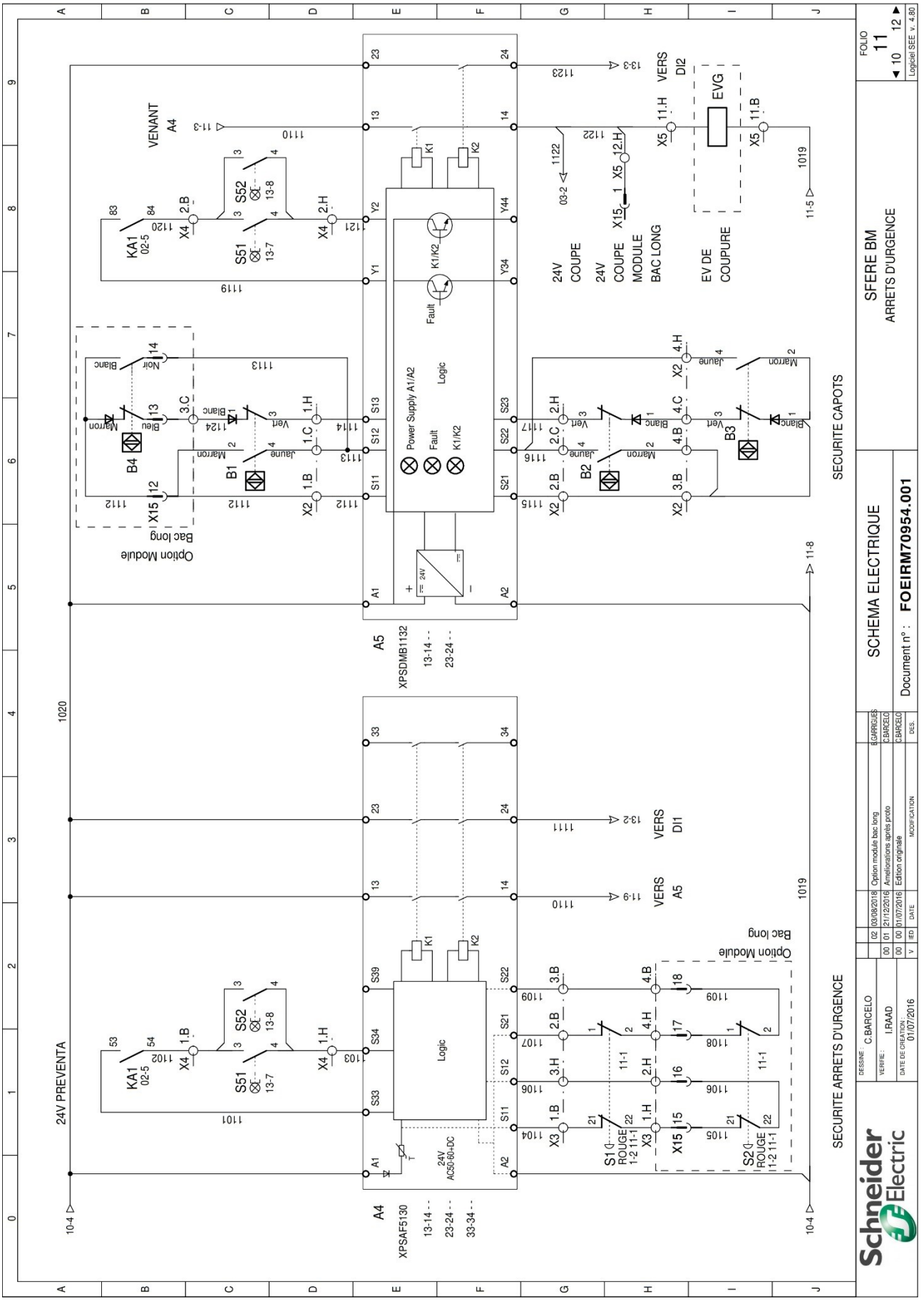
SFERE BM
ARRETS D'URGENCE
SCHEMA ELECTRIQUE
Document n° : FOEIRM70954.001
FOLIO 11
SECURITE CAPOTS
SECURITE ARRETS D'URGENCE
24V PREVENTA
VENANT A4
A5 XPSDMB1132
A4 XPSAF5130
Power Supply A1/A2
Logic
Fault
K1/K2
Option Module
Bac long
EVG
EV DE COUPURE
24V COUPE
24V COUPE MODULE BAC LONG
VERS DI1
VERS DI2
VERS A5
S1 ROUGE 1-2 11-1
S2 ROUGE 11-2 11-1
Schneider Electric
DESSINE : C.BARCELO
VERIFIE : I.RAAD
DATE DE CREATION : 01/07/2016
Option module bac long
Ameliorations après proto
Edition originale
MODIFICATION

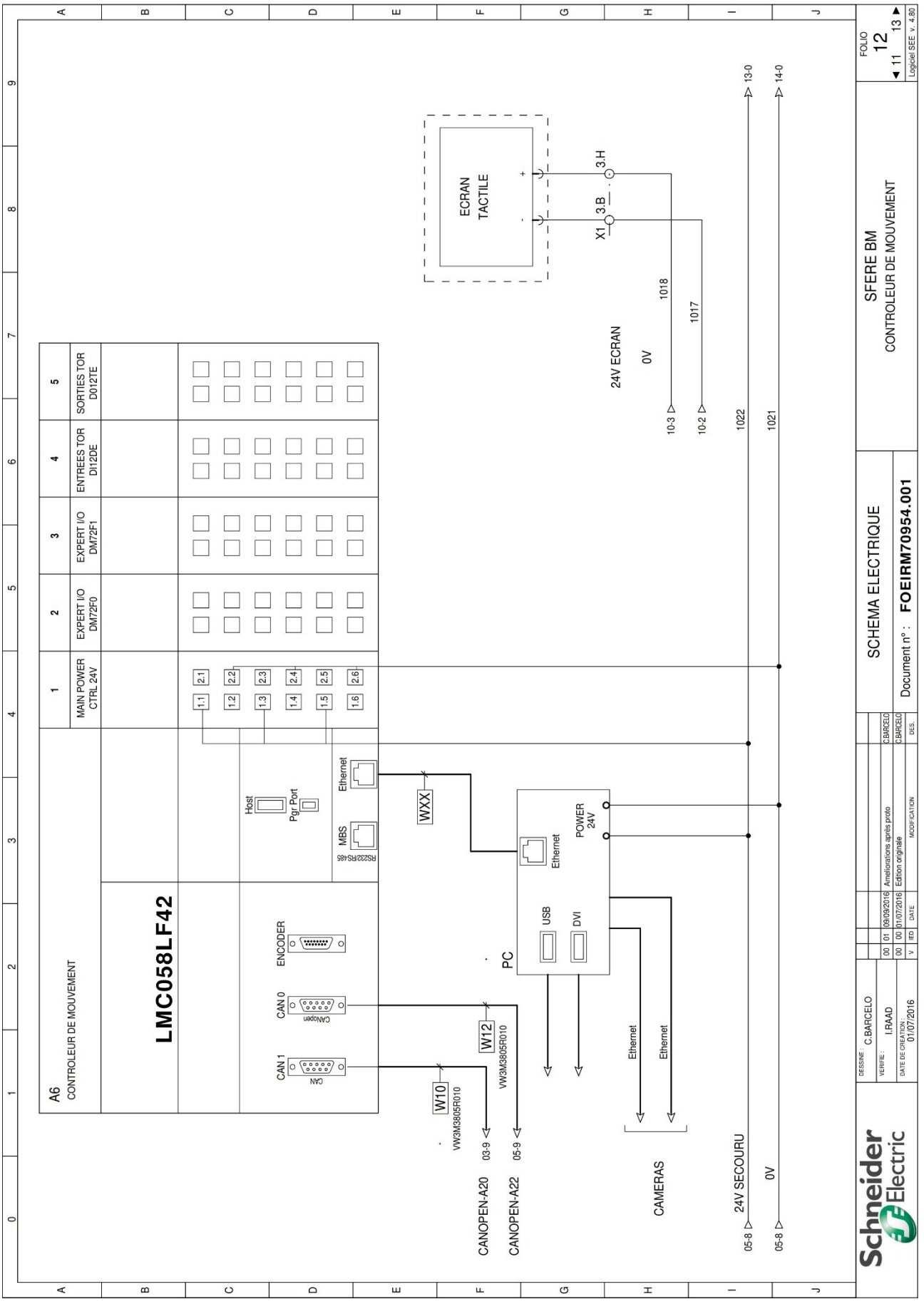
A6
CONTROLEUR DE MOUVEMENT
LMC058LF42
MAIN POWER CTRL 24V
EXPERT I/O DM72F0
EXPERT I/O DM72F1
ENTREES TOR DI12DE
SORTIES TOR DO12TE
ECRAN TACTILE
24V ECRAN
0V
X1
3.H
3.B
1018
1017
1022
1021
ENCODER
CAN 0
CAN 1
CANopen
CAN
Host
Pgr Port
Ethernet
MBS
RS232/RS485
W10
W12
W3M
VW3M3805R010
W3XX
PC
USB
DVI
POWER 24V
CANOPEN-A20
CANOPEN-A22
CAMERAS
24V SECOURU
0V
SFERE BM
CONTROLEUR DE MOUVEMENT
SCHEMA ELECTRIQUE
Document n° : FOEIRM70954.001
FOLIO 12
Logiciel SEE v. 4.80
DESSINE : C.BARCELO
VERIFIE : I.RAAD
DATE DE CREATION : 01/07/2016
Amelioration après proto
Edition originale
MODIFICATION
Schneider Electric

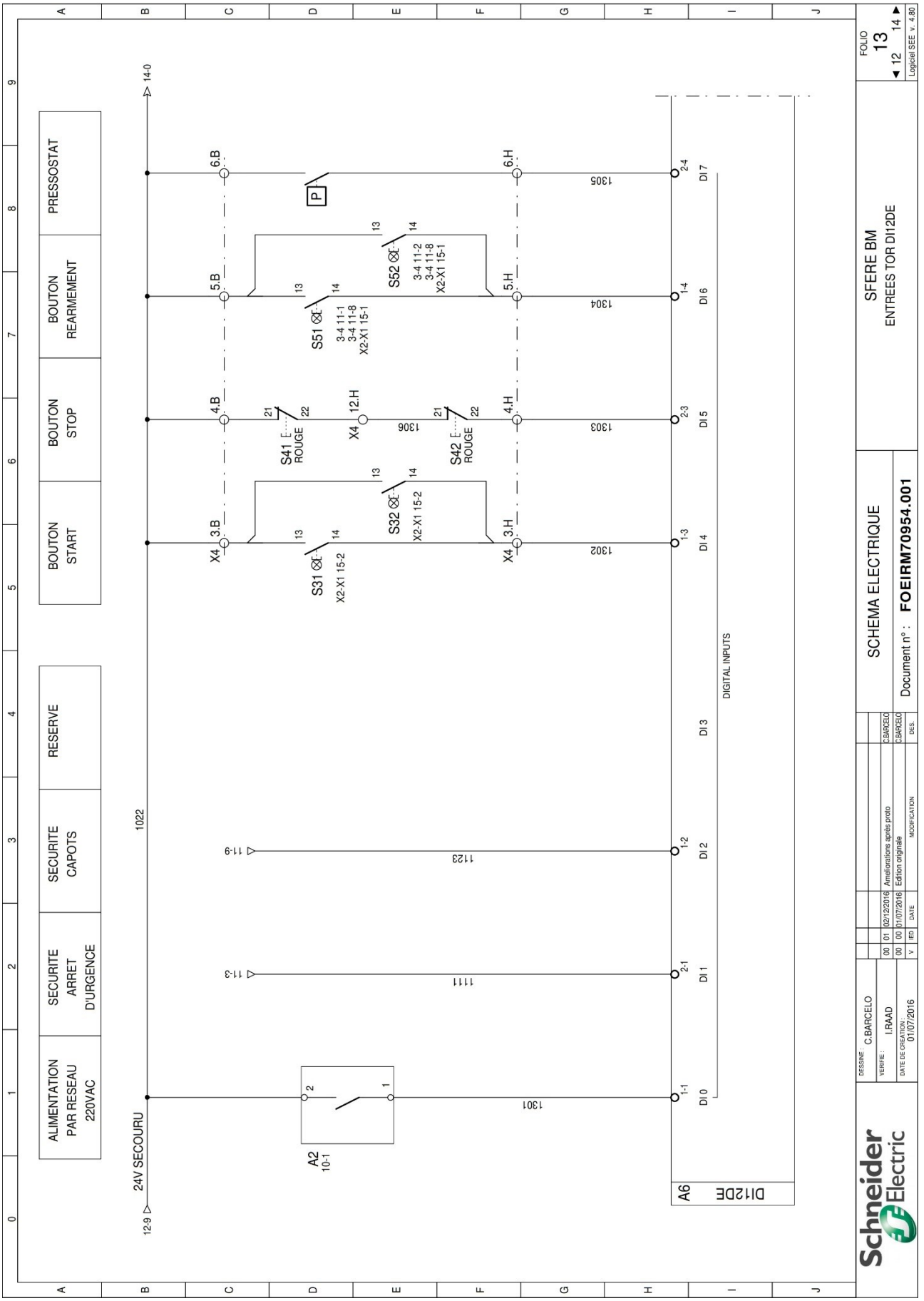
ALIMENTATION PAR RESEAU 220VAC
SECURITE ARRET D'URGENCE
SECURITE CAPOTS
RESERVE
BOUTON START
BOUTON STOP
BOUTON REARMEMENT
PRESSOSTAT
24V SECOURU
S31
S32
S41 ROUGE
S42 ROUGE
S51
S52
P
A2
A6 DI12DE
DIGITAL INPUTS
SFERE BM
ENTREES TOR DI12DE
SCHEMA ELECTRIQUE
Document n° : FOEIRM70954.001
FOLIO 13
Schneider Electric

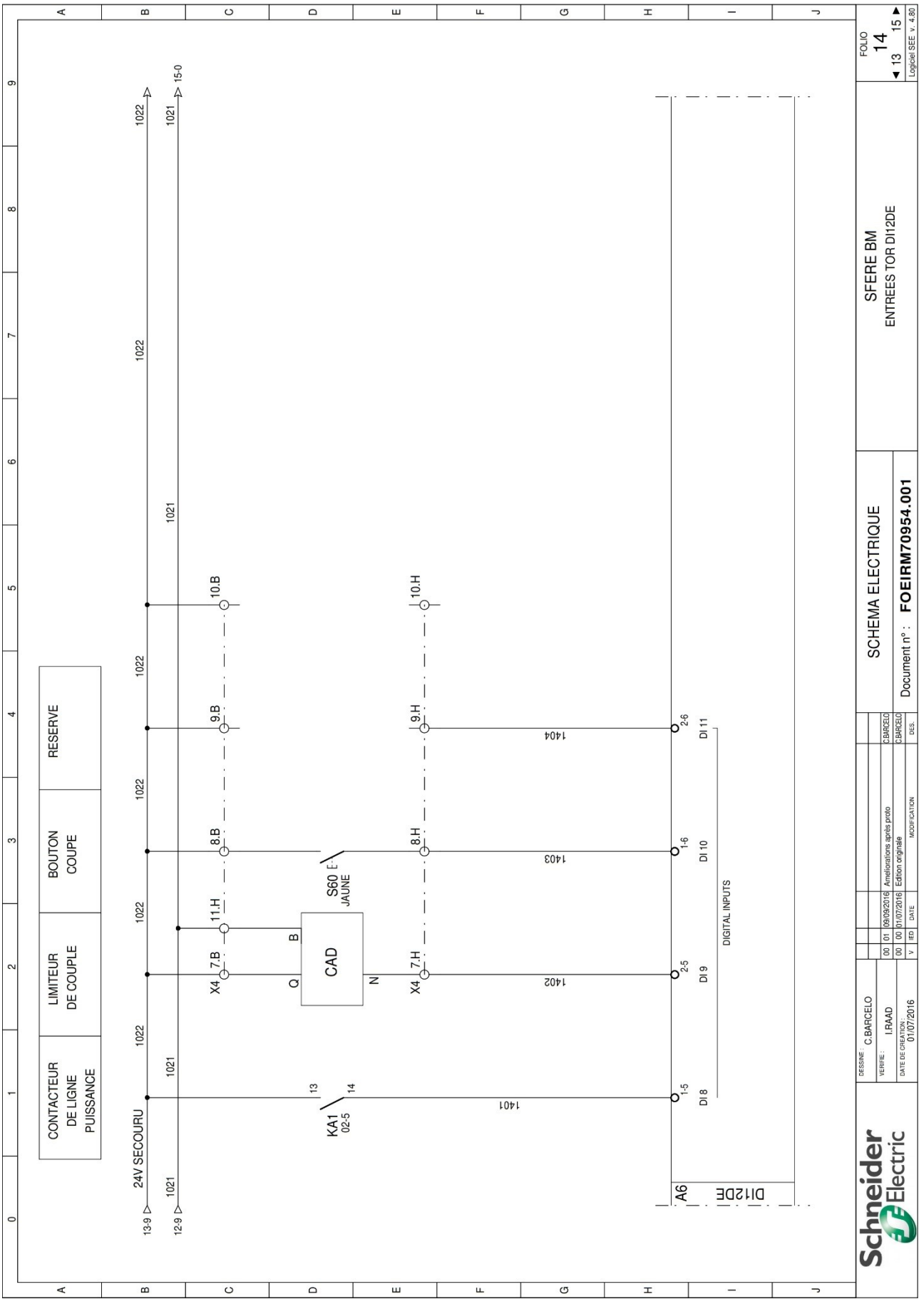
CONTACTEUR DE LIGNE PUISSANCE
LIMITEUR DE COUPLE
BOUTON COUPE
RESERVE
24V SECOURU
KA1 02-5
S60 JAUNE
CAD
DIGITAL INPUTS
DI12DE
SCHEMA ELECTRIQUE
SFERE BM
ENTREES TOR DI12DE
Document n° : FOEIRM70954.001
Schneider Electric
FOLIO 14

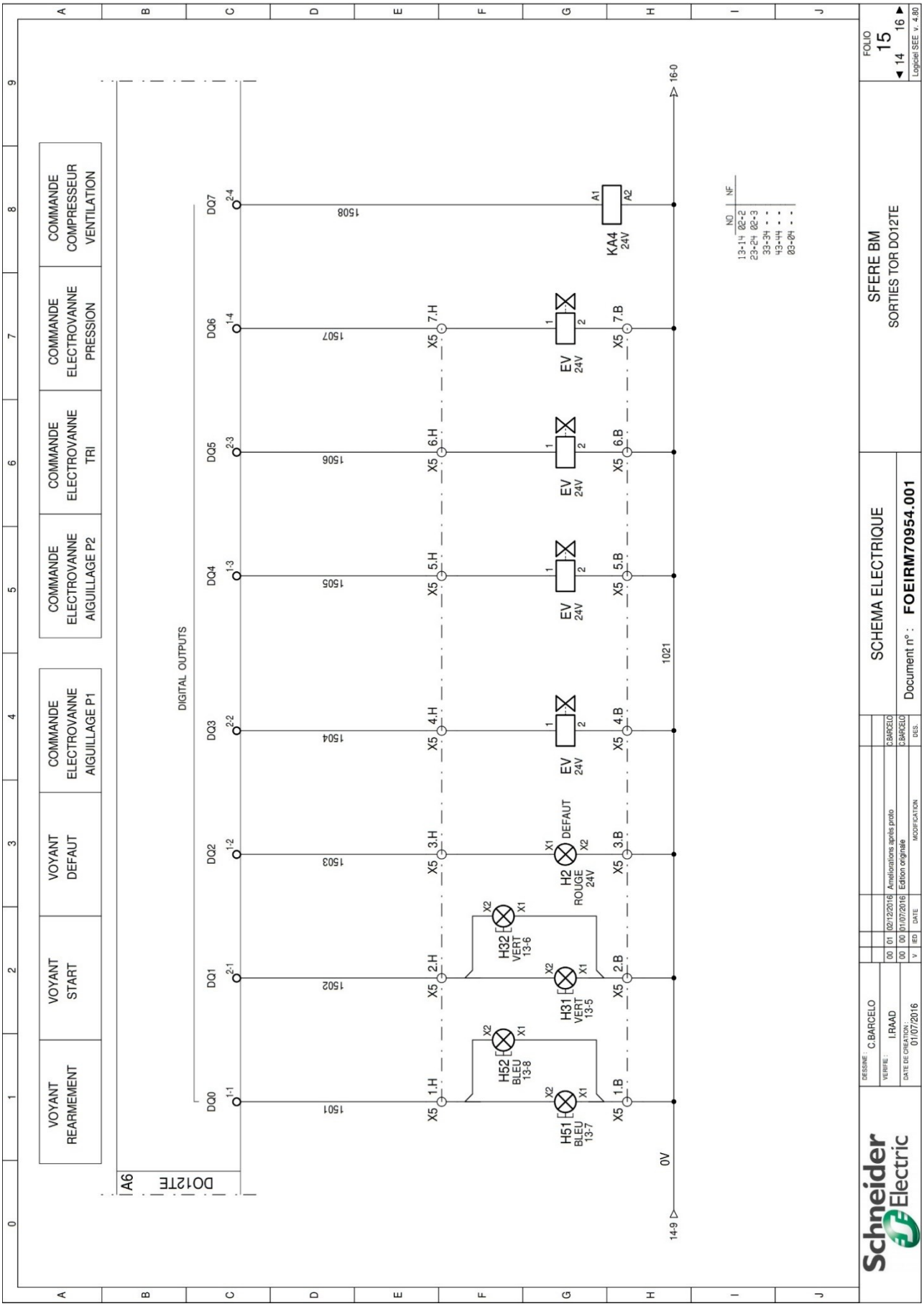
VOYANT REARMEMENT
VOYANT START
VOYANT DEFAUT
COMMANDE ELECTROVANNE AIGUILLAGE P1
COMMANDE ELECTROVANNE AIGUILLAGE P2
COMMANDE ELECTROVANNE TRI
COMMANDE ELECTROVANNE PRESSION
COMMANDE COMPRESSEUR VENTILATION
DIGITAL OUTPUTS
A6 DO12TE
DQ0 DQ1 DQ2 DQ3 DQ4 DQ5 DQ6 DQ7
1501 1502 1503 1504 1505 1506 1507 1508
1021
16-0
14-9
0V
H51 BLEU 13-7
H52 BLEU 13-8
H31 VERT 13-5
H32 VERT 13-6
H2 ROUGE 24V DEFAUT
EV 24V
KA4 24V
NO NF
13-14 02-2
23-24 02-3
33-34 - -
43-44 - -
03-04 - -
SFERE BM
SORTIES TOR DO12TE
SCHEMA ELECTRIQUE
Document n° : FOEIRM70954.001
FOLIO 15
◄ 14 16 ►
Logiciel SEE v. 4.80
DESSINE C.BARCELO
VERIFIE: I.RAAD
DATE DE CREATION : 01/07/2016
02/12/2016 Ameliorations après proto C.BARCELO
01/07/2016 Edition originale C.BARCELO
MODIFICATION DES.
Schneider Electric

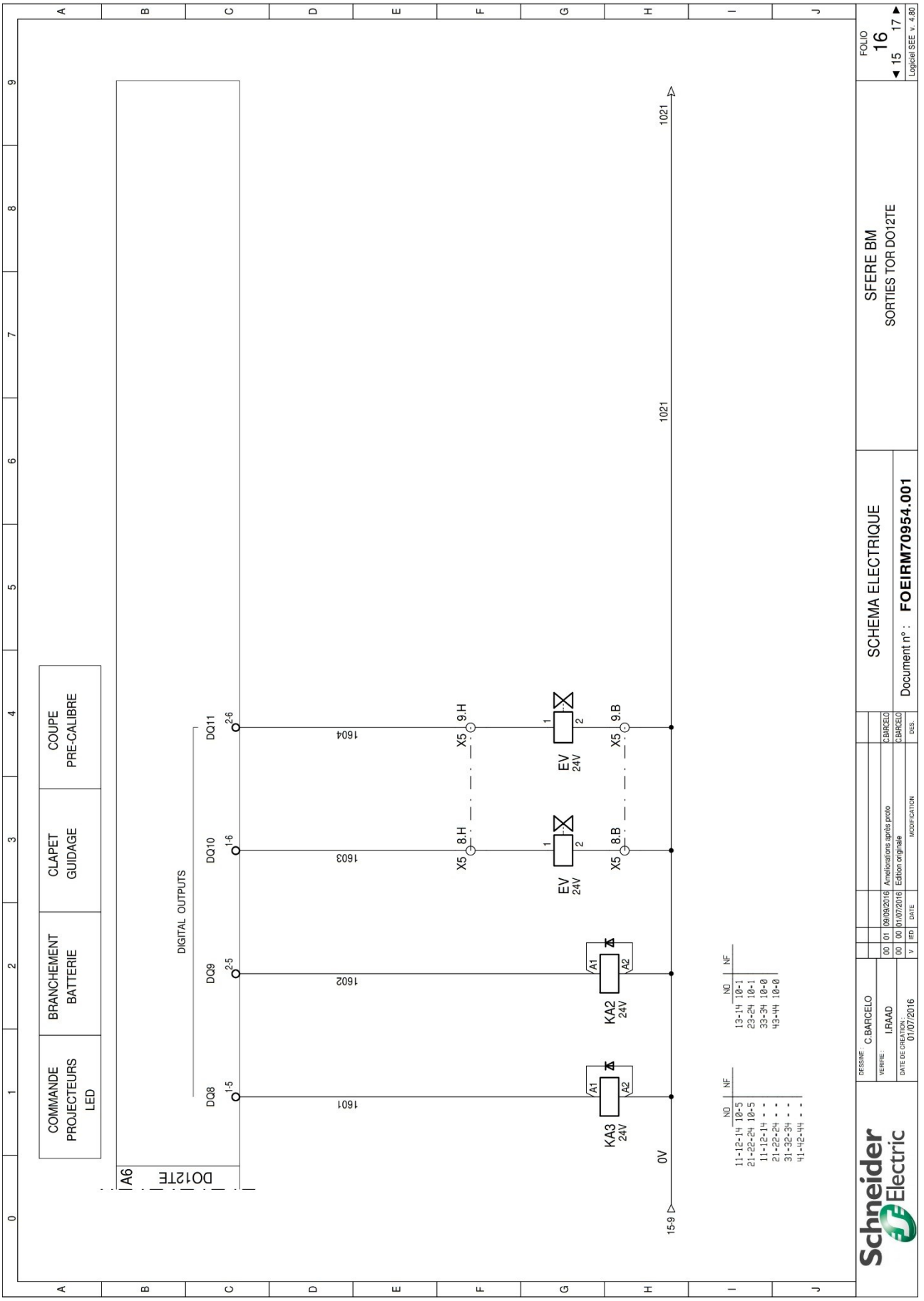
COMMANDE PROJECTEURS LED
BRANCHEMENT BATTERIE
CLAPET GUIDAGE
COUPE PRE-CALIBRE
A6
DO12TE
DIGITAL OUTPUTS
DQ8
DQ9
DQ10
DQ11
1-5
2-5
1-6
2-6
1601
1602
1603
1604
KA3 24V
KA2 24V
EV 24V
EV 24V
X5 8.H
X5 8.B
X5 9.H
X5 9.B
1021
1021
0V
15-9
NO NF
11-12-14 10-5
21-22-24 10-5
11-12-14 - -
21-22-24 - -
31-32-34 - -
41-42-44 - -
NO NF
13-14 10-1
23-24 10-1
33-34 10-0
43-44 10-0
SFERE BM
SORTIES TOR DO12TE
SCHEMA ELECTRIQUE
Document n° : FOEIRM70954.001
FOLIO 16
◄ 15 17 ►
Logiciel SEE : v. 4.80
DESSINE : C.BARCELO
VERIFIE : I.RAAD
DATE DE CREATION : 01/07/2016
00 01 09/09/2016 Améliorations après proto C.BARCELO
00 00 01/07/2016 Edition originale C.BARCELO
V IED DATE MODIFICATION DES.
Schneider Electric

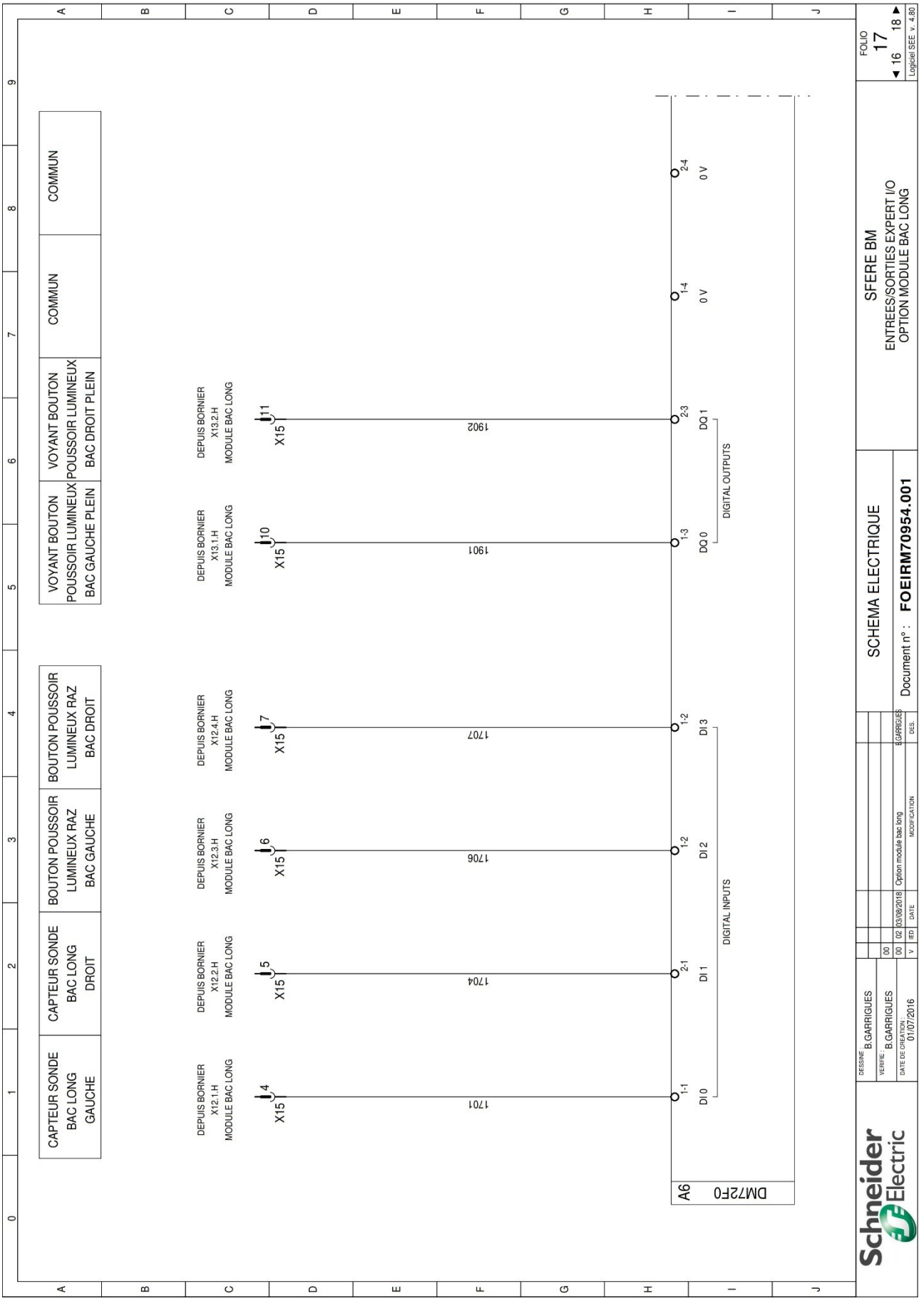
CAPTEUR SONDE BAC LONG GAUCHE
CAPTEUR SONDE BAC LONG DROIT
BOUTON POUSSOIR LUMINEUX RAZ BAC GAUCHE
BOUTON POUSSOIR LUMINEUX RAZ BAC DROIT
VOYANT BOUTON POUSSOIR LUMINEUX BAC GAUCHE PLEIN
VOYANT BOUTON POUSSOIR LUMINEUX BAC DROIT PLEIN
COMMUN
COMMUN
COMMUN
DEPUIS BORNIER X12.1.H MODULE BAC LONG
DEPUIS BORNIER X12.2.H MODULE BAC LONG
DEPUIS BORNIER X12.3.H MODULE BAC LONG
DEPUIS BORNIER X12.4.H MODULE BAC LONG
DEPUIS BORNIER X13.1.H MODULE BAC LONG
DEPUIS BORNIER X13.2.H MODULE BAC LONG
X15
1701
1704
1706
1707
1901
1902
DIGITAL INPUTS
DIGITAL OUTPUTS
DI 0
DI 1
DI 2
DI 3
DQ 0
DQ 1
0 V
A6
DM72F0
SCHEMA ELECTRIQUE
SFERE BM
ENTREES/SORTIES EXPERT I/O
OPTION MODULE BAC LONG
Document n° : FOEIRM70954.001
Schneider Electric
DESSINE B.GARRIGUES
VERIFIE B.GARRIGUES
DATE DE CREATION 01/07/2016
02 03/08/2018 Option module bac long B.GARRIGUES
00 DATE MODIFICATION DES.
FOLIO 17
◄ 16 18 ►

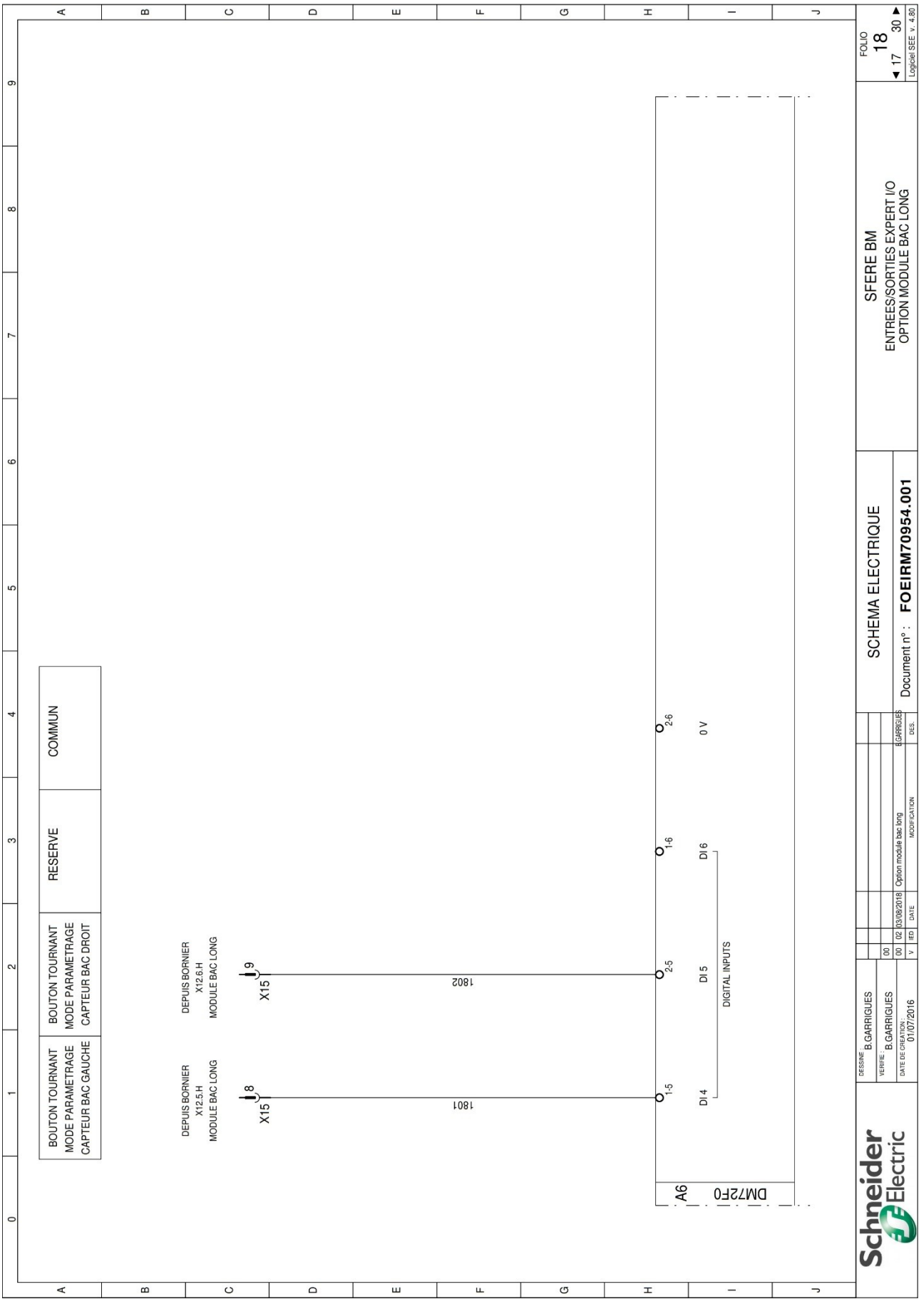
BOUTON TOURNANT
MODE PARAMETRAGE
CAPTEUR BAC GAUCHE
BOUTON TOURNANT
MODE PARAMETRAGE
CAPTEUR BAC DROIT
RESERVE
COMMUN
DEPUIS BORNIER
X12.6 H
MODULE BAC LONG
X15
8
1801
DEPUIS BORNIER
X12.6 H
MODULE BAC LONG
X15
9
1802
DM72F0
A6
1-5
2-5
1-6
2-6
DI 4
DI 5
DI 6
0 V
DIGITAL INPUTS
SCHEMA ELECTRIQUE
Document n° : FOEIRM70954.001
SFERE BM
ENTREES/SORTIES EXPERT I/O
OPTION MODULE BAC LONG
FOLIO
18
17
30
Logiciel SEE v. 4.80
DESSINE B.GARRIGUES
VERIFIE B.GARRIGUES
DATE DE CREATION : 01/07/2016
00
02 03/08/2018 Option module bac long B.GARRIGUES
V IED DATE MODIFICATION DES.
Schneider Electric

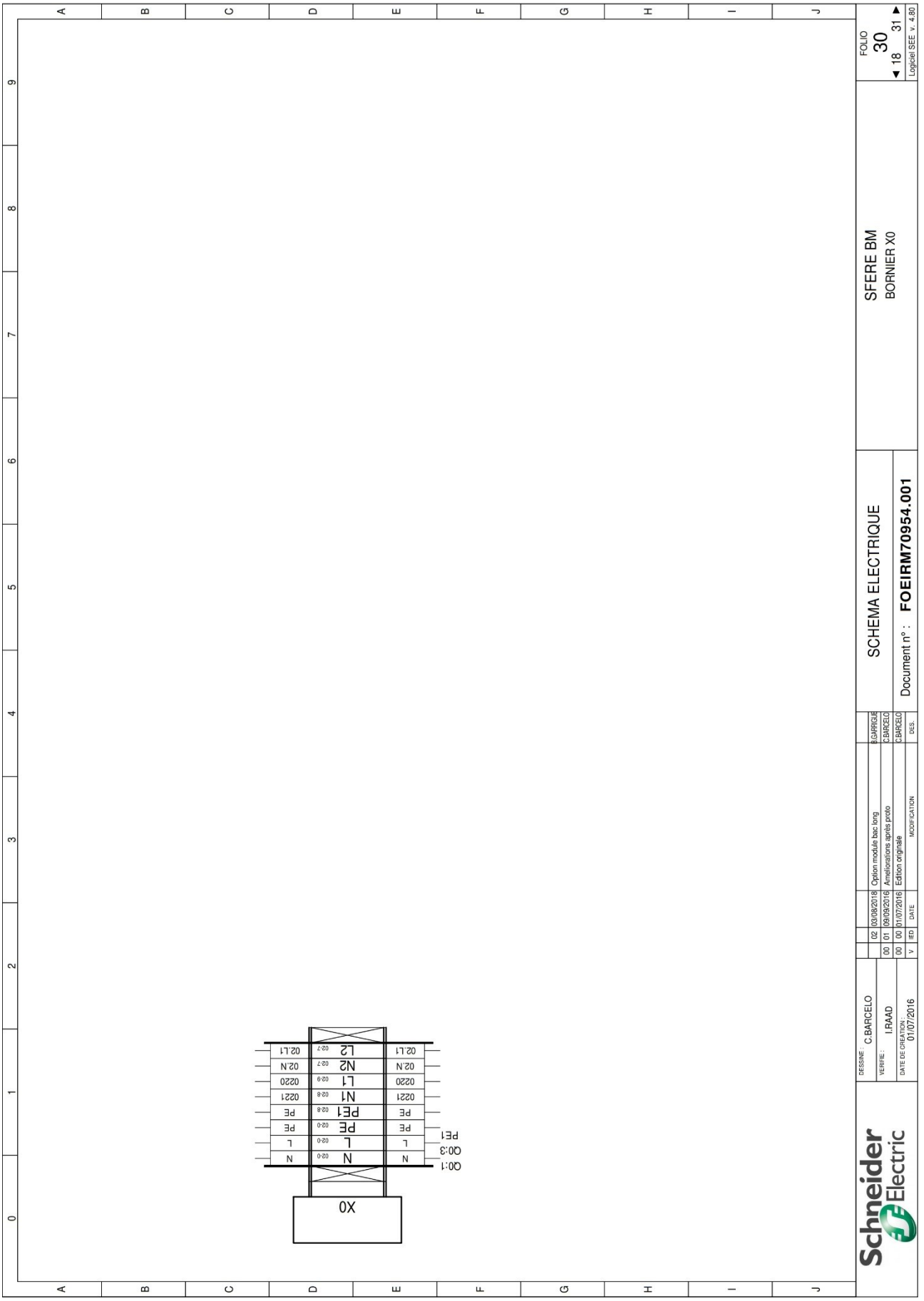
FOLIO 30
◄ 18 31 ►
Logiciel SEE v. 4.80
SFERE BM
BORNIER X0
SCHEMA ELECTRIQUE
Document n° : FOEIRM70954.001
DESSINE : C.BARCELO
VERIFIE : I.RAAD
DATE DE CREATION : 01/07/2016
02 03/08/2018 Option module bac long B.GARRIGUE
01 09/09/2016 Améliorations après proto C.BARCELO
00 01/07/2016 Edition originale C.BARCELO
IND DATE MODIFICATION DES.
Schneider Electric
X0
00:1
00:3
PE1
N 02.0
L 02.0
PE 02.0
PE1 02.8
N1 02.8
L1 02.9
N2 02.7
L2 02.7
02.L1
02.N
0220
0221
PE

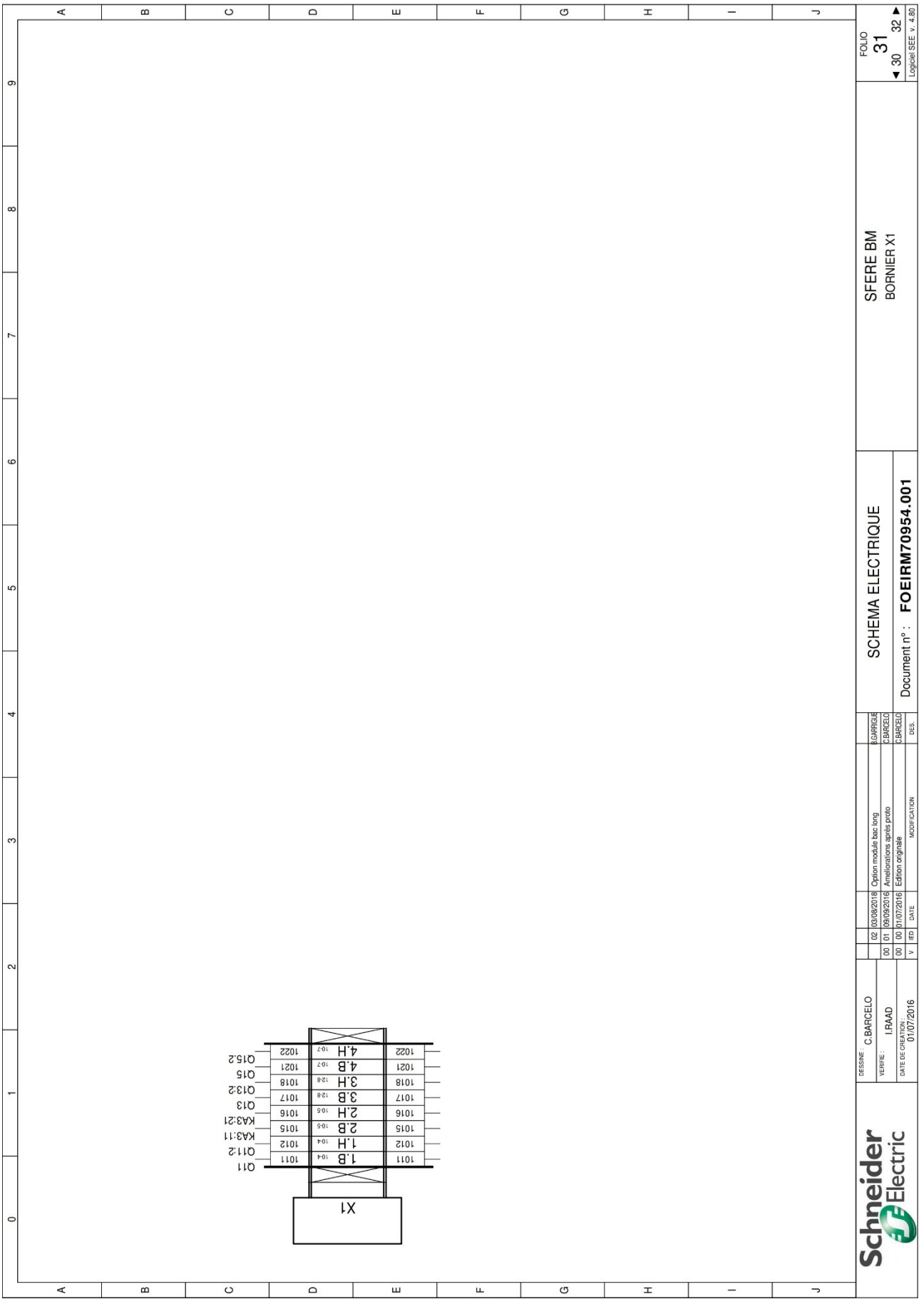
SFERE BM
BORNIER X1
SCHEMA ELECTRIQUE
Document n° : FOEIRM70954.001
FOLIO 31
◄ 30 32 ►
Logiciel SEE v. 4.80
DESSINE : C.BARCELO
VERIFIE : I.RAAD
DATE DE CREATION : 01/07/2016
02 03/08/2018 Option module bac long B.GARRIGUE
01 09/09/2016 Améliorations après proto C.BARCELO
00 01/07/2016 Edition originale C.BARCELO
V IED DATE MODIFICATION DES.
X1
1.B 1.H 2.B 2.H 3.B 3.H 4.B 4.H
1011 1012 1015 1016 1017 1018 1021 1022
Q11 Q11:2 KA3:11 KA3:21 Q13 Q13:2 Q15 Q15:2

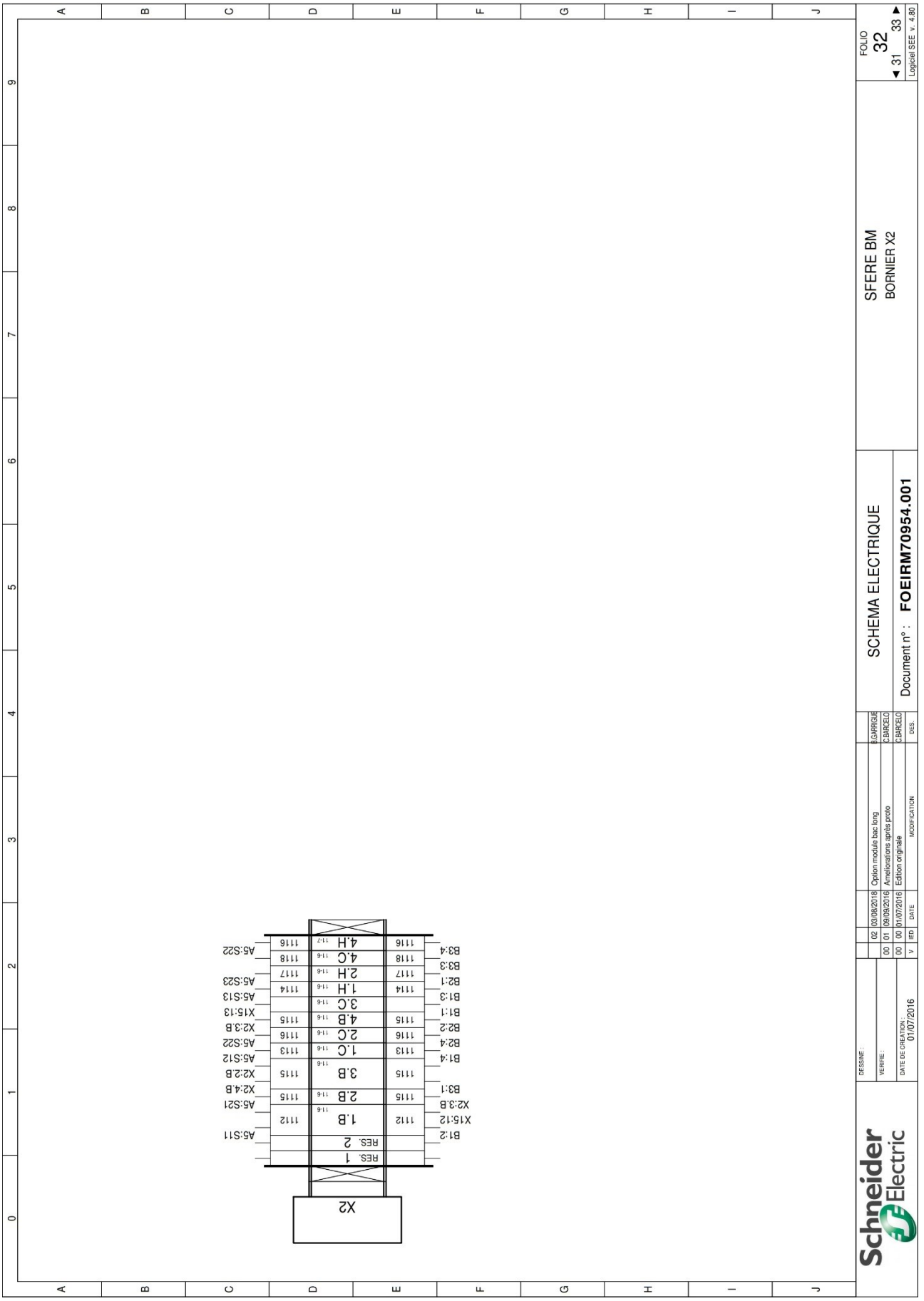
SCHEMA ELECTRIQUE
SFERE BM
BORNIER X2
Document n° : FOEIRM70954.001
FOLIO 32
X2
RES. 1
RES. 2
1.B
2.B
3.B
1.C
2.C
3.C
4.B
1.H
2.H
4.H
B1:2
B1:4
B2:4
B2:2
B1:1
B1:3
B2:1
B3:3
B3:4
X15:12
X2:3.B
B3:1
A5:S21
A5:S11
X2:4.B
X2:2.B
A5:S12
A5:S22
X2:3.B
X15:13
A5:S13
A5:S23
A5:S22
Option module bac long
Améliorations après proto
Edition originale
B.GARRIGUE
C.BARCELO
C.BARCELO
DESSINE :
VERIFIE :
DATE DE CREATION : 01/07/2016
Schneider Electric

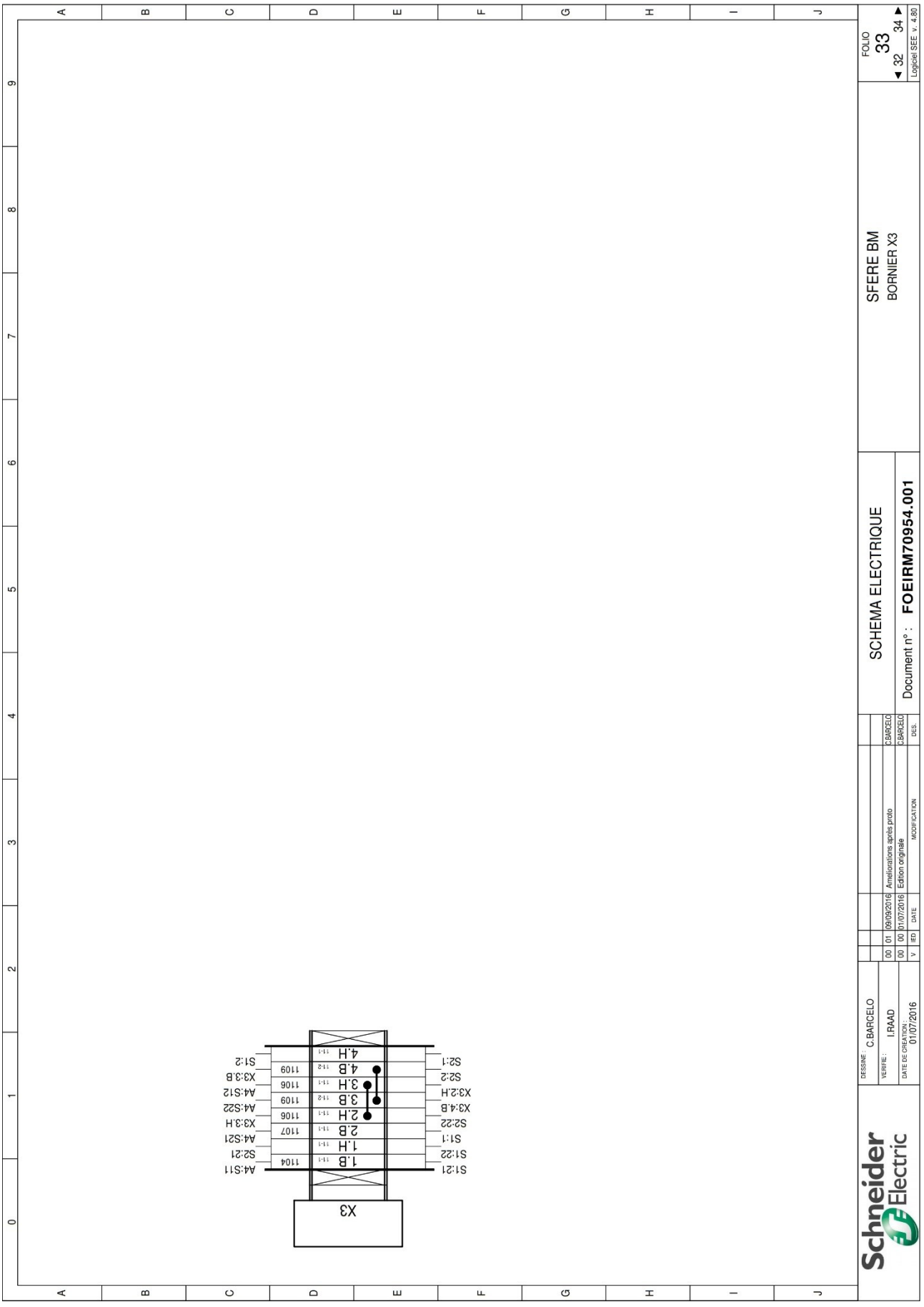
SFERE BM
BORNIER X3
SCHEMA ELECTRIQUE
Document n° : FOEIRM70954.001
FOLIO
33
32
34
Logiciel SEE v. 4.80
DESSINE : C.BARCELO
VERIFIE : I.RAAD
DATE DE CREATION : 01/07/2016
00 01 09/09/2016 Ameliorations après proto C.BARCELO
00 00 01/07/2016 Edition originale C.BARCELO
V IED DATE MODIFICATION DES.
Schneider Electric
X3
S1:2
X3:3.B
A4:S12
A4:S22
X3:3.H
A4:S21
S2:21
A4:S11
S2:1
S2:2
X3:2.H
X3:4.B
S2:22
S1:1
S1:22
S1:21
1104
1107
1106
1109
1106
1109
1104
4.H
4.B
3.H
3.B
2.H
2.B
1.H
1.B

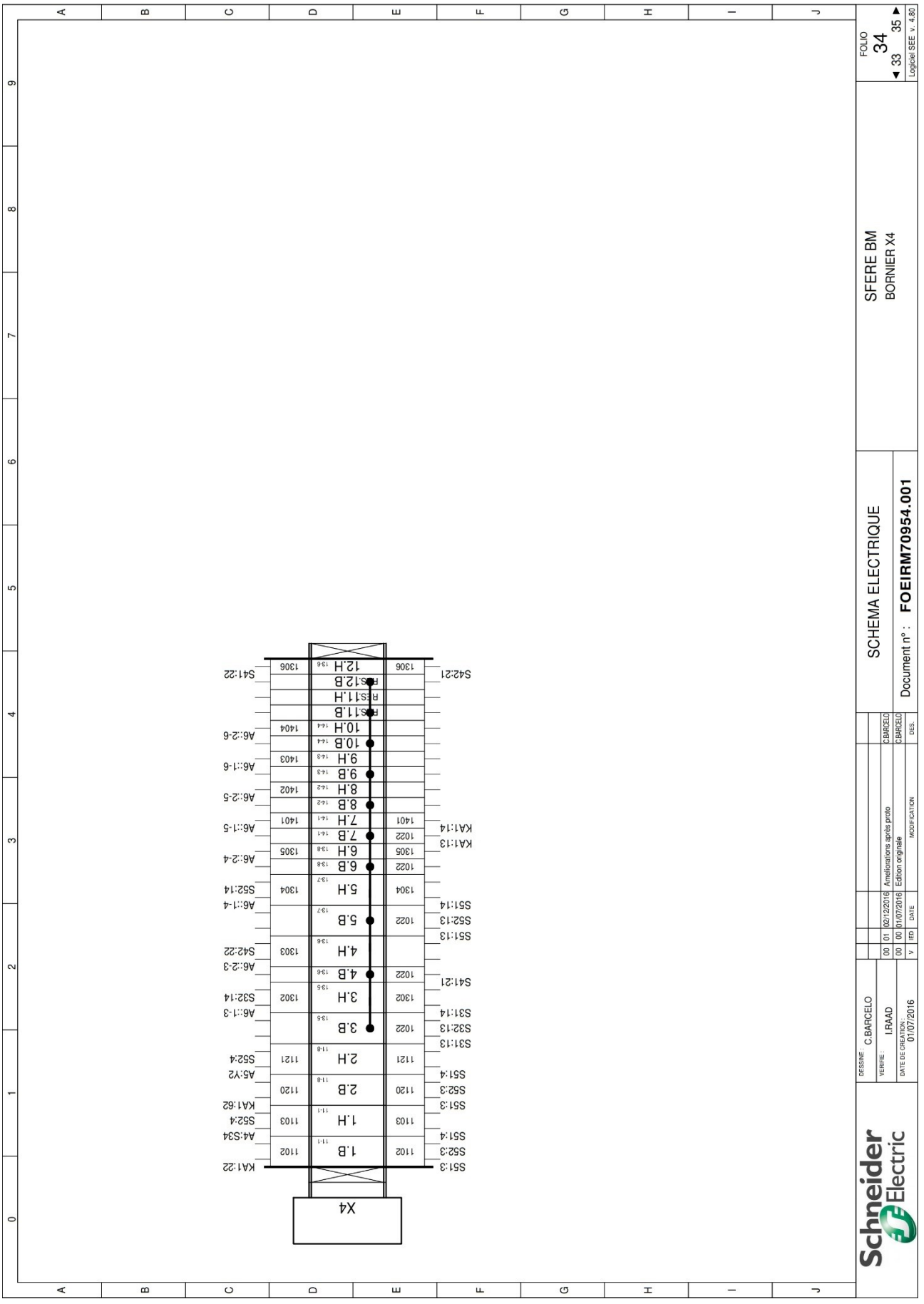
SFERE BM
BORNIER X4
SCHEMA ELECTRIQUE
Document n° : FOEIRM70954.001
FOLIO 34
Logiciel SEE v. 4.80
DESSINE : C.BARCELO
VERIFIE : I.RAAD
DATE DE CREATION : 01/07/2016
01 02/12/2016 Améliorations après proto C.BARCELO
00 01/07/2016 Edition originale C.BARCELO
IED DATE MODIFICATION DES.
Schneider Electric
X4
1.H
1.B
2.H
2.B
3.H
3.B
4.H
4.B
5.H
5.B
6.H
6.B
7.H
7.B
8.H
8.B
9.H
9.B
10.H
10.B
12.H
12.B

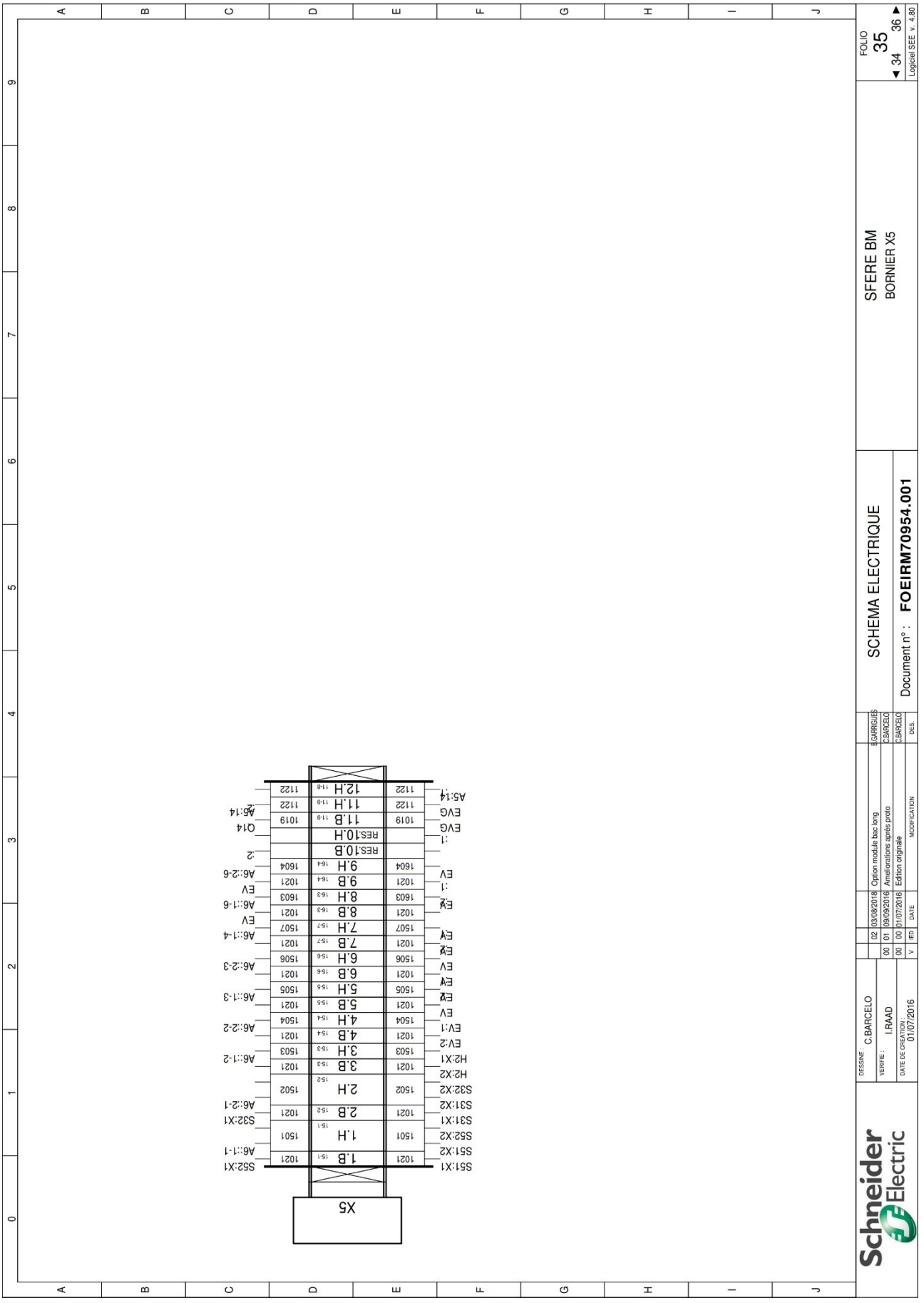
SFERE BM
BORNIER X5
SCHEMA ELECTRIQUE
Document n° : FOEIRM70954.001
FOLIO
35
34
36
Logiciel SEE v. 4.80
DESSINE : C.BARCELO
VERIFIE : I.RAAD
DATE DE CREATION : 01/07/2016
Option module bac long
Ameliorations après proto
Edition originale
MODIFICATION
DATE
ED
V
DES.
C.BARCELO
C.BARCELO
B.GARRIGUES
Schneider Electric
X5

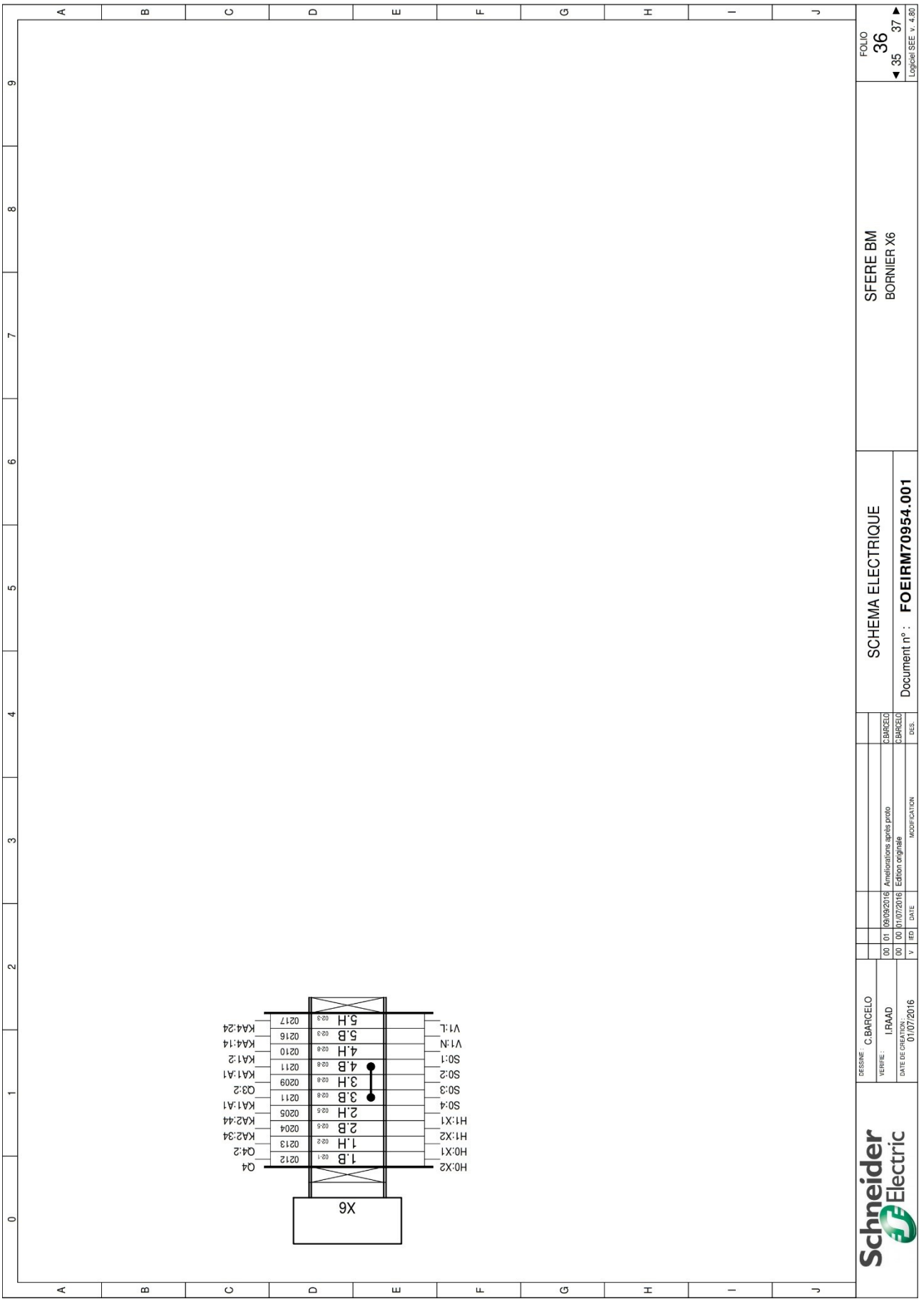
SCHEMA ELECTRIQUE
SFERE BM
BORNIER X6
Document n° : FOEIRM70954.001
FOLIO 36
◄ 35 37 ►
Logiciel SEE v. 4.80
DESSINE : C.BARCELO
VERIFIE : I.RAAD
DATE DE CREATION : 01/07/2016
00 01 09/09/2016 Améliorations après proto C.BARCELO
00 00 01/07/2016 Edition originale C.BARCELO
V IED DATE MODIFICATION DES.
Schneider Electric
X6
H0:X2
H0:X1
H1:X2
H1:X1
S0:4
S0:3
S0:2
S0:1
N:V1
L:V1
1.B 02-1 0212 Q4
1.H 02-2 0213 Q4:2
2.B 02-5 0204 KA2:34
2.H 02-5 0205 KA2:44
3.B 02-8 0211 KA1:A1
3.H 02-8 0209 Q3:2
4.B 02-8 0211 KA1:A1
4.H 02-8 0210 KA1:2
5.B 02-3 0216 KA4:14
5.H 02-3 0217 KA4:24

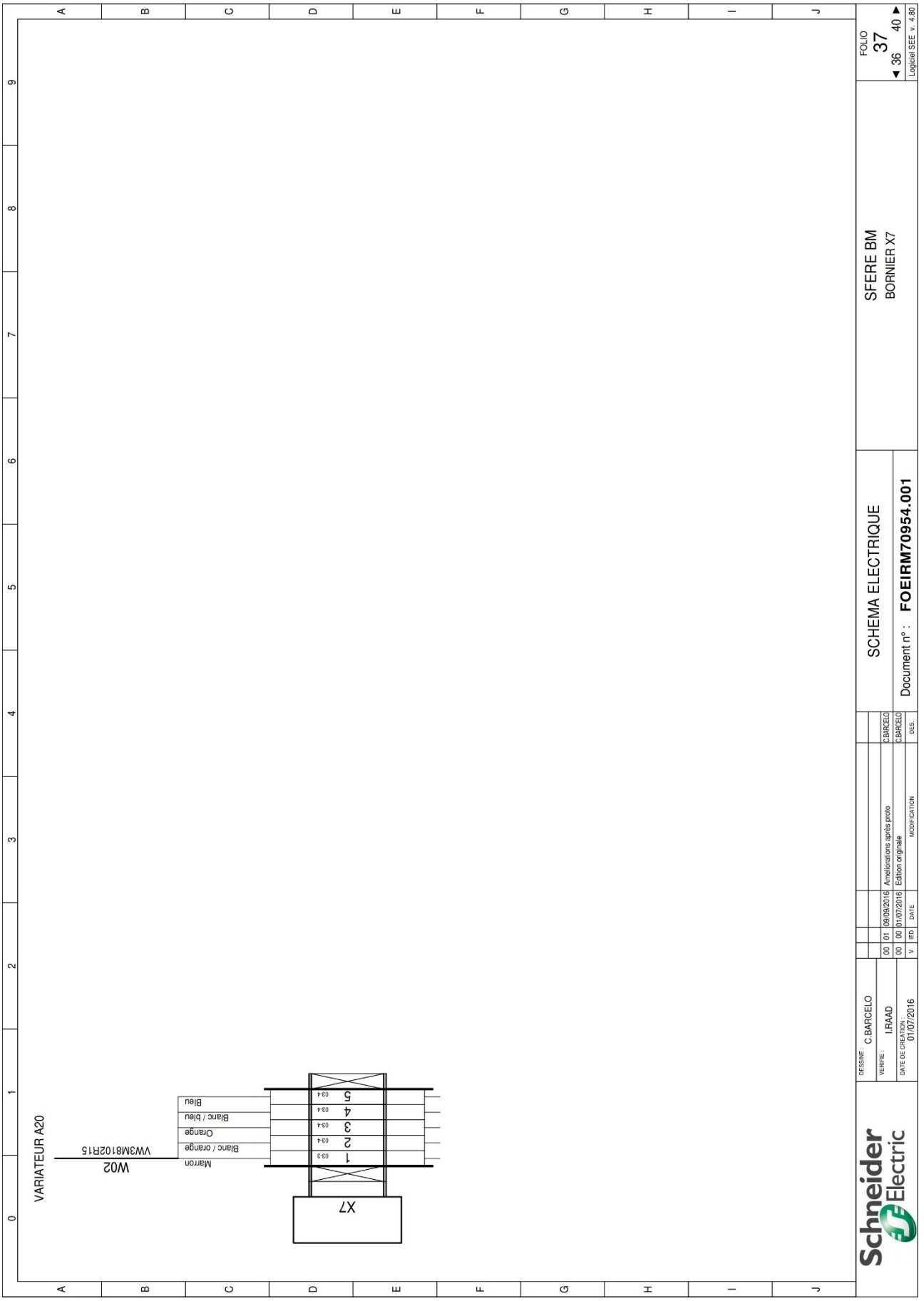
VARIATEUR A20
W02
VW3M8102R15
Marron
Blanc / orange
Orange
Blanc / bleu
Bleu
X7
1
2
3
4
5
03-3
03-4
SFERE BM
BORNIER X7
SCHEMA ELECTRIQUE
Document n° : FOEIRM70954.001
FOLIO 37
36
40
Logiciel SEE : v. 4.80
DESSINE : C.BARCELO
VERIFIE : I.RAAD
DATE DE CREATION : 01/07/2016
MODIFICATION
DATE
DES.
09/09/2016 Ameliorations après proto
01/07/2016 Edition originale
C.BARCELO
Schneider Electric

REPERE	FOLIO	DESIGNATION	REFERENCE	FABRICANT	QTE
A1	10	ALIMENTATION EN MODE COMMUTATION REGULE - MONOPHASE/BIPHASE - 100..240V 24V	ABL8RPM24200	SCHNEIDER ELECTRIC	1
A2	10	MODULE CONTROLE DE BATTERIE - 24..28,8 V CC - 24 V - 20 A - POUR ALIM. ELEC	ABL8BBU24200	SCHNEIDER ELECTRIC	1
A3	10	MODULE DE BATTERIE - 24 V CC - 40 A - 7 AH - POUR ALIMENTATION ELECTRIQUE	ABL8BPK24A07	SCHNEIDER ELECTRIC	1
A4	11	CONTROLEUR XPSAF - ARRÊT D'URGENCE - 24 V AC/DC	XPSAF5130	SCHNEIDER ELECTRIC	1
A5	11	CONTROLEUR XPSDM - 2 DETECTEURS MAGNETIQUES CODES- 24 V DC	XPSDMB1132	SCHNEIDER ELECTRIC	1
A6	12	CONTROLEUR LOGIQUE LMC058 26E/16S (10E/4S RAPIDES), 24VDC, CAN, CANopen, EN	LMC058LF42	SCHNEIDER ELECTRIC	1
A20	03	LXM32 MODULAR 18A RMS CRETE 1PH 230V	LXM32MD18M2	SCHNEIDER ELECTRIC	1
	03	CARTE ELECTRONIQUE OPTION CANOPEN 2XRJ45 POUR ATV32/LXM32	VW3A3608	SCHNEIDER ELECTRIC	1
A21	04	LXM32 MODULAR 18A RMS CRETE 1PH 230V	LXM32MD18M2	SCHNEIDER ELECTRIC	1
	04	CARTE ELECTRONIQUE OPTION CANOPEN 2XRJ45 POUR ATV32/LXM32	VW3A3608	SCHNEIDER ELECTRIC	1
A22	05	ATV32 200V/240V 0,55 KW VARIAT EUR DE VITESSE	ATV32H055M2	SCHNEIDER ELECTRIC	1
	05	CARTE ELECTRONIQUE OPTION CANOPEN 2XRJ45 POUR ATV32/LXM32	VW3A3608	SCHNEIDER ELECTRIC	1
A23	04	TERMINAISON DE FIN DE LIGNE CANOPEN AVEC CONNECTEUR DE TYPE RJ45	TCSCAR013M120	SCHNEIDER ELECTRIC	1
A24	05	TERMINAISON DE FIN DE LIGNE CANOPEN AVEC CONNECTEUR DE TYPE RJ45	TCSCAR013M120	SCHNEIDER ELECTRIC	1
B0	02	CLIMASYS CC - THERMOSTAT (A OUVERTURE) ROUGE (°C)	NSYCCOTHC	SCHNEIDER ELECTRIC	1
B1	11	ENCODEUR MAGNETIQUE XCSDMP - PLASTIQUE - 2 NC+1 NO, 1 NC ECHELONNE - M12	XCSDMP501L01M12	SCHNEIDER ELECTRIC	1
	11	CONNECTEUR PRE-CÂBLE FEMELLE, M12, 8 BROCHES, CÂBLE 5 M	XZCP29P11L5	SCHNEIDER ELECTRIC	1
B2	11	ENCODEUR MAGNETIQUE XCSDMP - PLASTIQUE - 2 NC+1 NO, 1 NC ECHELONNE - M12	XCSDMP501L01M12	SCHNEIDER ELECTRIC	1
	11	CONNECTEUR PRE-CÂBLE FEMELLE, M12, 8 BROCHES, CÂBLE 5 M	XZCP29P11L5	SCHNEIDER ELECTRIC	1
B3	11	ENCODEUR MAGNETIQUE XCSDMP - PLASTIQUE - 2 NC+1 NO, 1 NC ECHELONNE - M12	XCSDMP501L01M12	SCHNEIDER ELECTRIC	1
	11	CONNECTEUR PRE-CÂBLE FEMELLE, M12, 8 BROCHES, CÂBLE 5 M	XZCP29P11L5	SCHNEIDER ELECTRIC	1
H0	02	VOYANT LUMINEUX A DEL INTEGREE, 230-240VAC ROND, BLANC, D22	XB5AVM1	SCHNEIDER ELECTRIC	1
	02	HARMONY PORTE ETIQUETTE 30 X 40 MM STANDARD - Ø22 - AVEC ETIQUETTE SOUS TEN	ZBY2126	SCHNEIDER ELECTRIC	1
H1	10	VOYANT LUMINEUX A DEL INTEGREE, 24VAC/DC, ROND, JAUNE/ORANGE, D22	XB5AVB5	SCHNEIDER ELECTRIC	1
	10	KIT DE MONTAGE POUR LEGENDE SUR BOUTON POUSSOIR ET TOURNANT	ZB5AZ023	SCHNEIDER ELECTRIC	1
	10	HARMONY ETIQUETTE - Ø22 - 8 X 27 MM - SOUS TENSION	ZBY02126	SCHNEIDER ELECTRIC	1
H2	15	VOYANT ROND Ø22 - IP66 - ROUGE - LED INTEGREE - 24V	XB5BVB4	SCHNEIDER ELECTRIC	1
	15	PORTE-ETIQUETTE DEFAUT	ZBY2134	SCHNEIDER ELECTRIC	1
KA1	02	BLOC DE CONTACT AUXILIAIRE 2NO+2NF FRONTAL	LADN22	SCHNEIDER ELECTRIC	1
	02	CONTACTEUR TESYS LC1-D - 3 POLES - CA-3 440 V 40 A - BOBINE 220 V CA	LC1D40AM7	SCHNEIDER ELECTRIC	1
KA2	16	CONTACTEUR AUXILIAIRE 4F BC VIS 24VDC	CA4KN40BW3	SCHNEIDER ELECTRIC	1

REPERE	FOLIO	DESIGNATION	REFERENCE	FABRICANT	QTE
KA3	16	SOUF. MAGNET. INST. 4INV 15A 24V 4W DET. G REP. CEN VOY. MEC. DIODE + EN A1	1783D33G0Z0	TEC AUTOMATISMES	1
	16	RELAIS D'INTERFACE ENFICHABLE - ZELIO RSB - 2 OC - 24 V CC	RSB2A080BD	SCHNEIDER ELECTRIC	1
	16	EMBASE 12A 300VAC	RSZE1S48M	SCHNEIDER ELECTRIC	1
KA4	15	CONTACTEUR AUXILIAIRE MODELE D 24DC	CAD50BD	SCHNEIDER ELECTRIC	1
M20	03	MOTEUR 70MM IEC 3,4NM IP54 900W LISSE ENC. SINCOS MULTIT.16 CONN.ANG. FREIN	BMH0703T07A2A	SCHNEIDER ELECTRIC	1
	03	KIT REDUCTEUR TAILLE 60 POUR MOTEURS BMH	GBK0600703F	SCHNEIDER ELECTRIC	1
	03	REDUCTEUR PLANETAIRE 60MM, RAPPORT 8	GBX060008K	SCHNEIDER ELECTRIC	1
M21	04	MOTEUR 70MM IEC 3,4NM IP54 900W LISSE ENC. SINCOS MULTIT.16 CONN.ANG. FREIN	BMH0703T07A2A	SCHNEIDER ELECTRIC	1
	04	KIT REDUCTEUR TAILLE 60 POUR MOTEURS BMH	GBK0600703F	SCHNEIDER ELECTRIC	1
	04	REDUCTEUR PLANETAIRE 60MM, RAPPORT 5	GBX060005K	SCHNEIDER ELECTRIC	1
M22	05	MOTEUR 60MM IEC 1,75NM IP65 0.55KW	BMP0702R3NA2A	SCHNEIDER ELECTRIC	1
	05	KIT REDUCTEUR TAILLE 60 POUR MOTEURS BMH	GBK0600702F	SCHNEIDER ELECTRIC	1
	05	REDUCTEUR PLANETAIRE 60MM, RAPPORT 3	GBX060003K	SCHNEIDER ELECTRIC	1
PC01	02	PRISE DE COURANT 2P+T 16A, 250VAC	A9A15306	SCHNEIDER ELECTRIC	1
PE1	02	COLLECTEURS DE TERRE (2), 12 MODULES, 1 BORNE 35mm2 ET 20 ETRIERS	04202	SCHNEIDER ELECTRIC	1
Q0	02	INTERRUPTEUR-SECTIONNEUR VCF - 3P - 690 V 63 A - POIGNEE ROUGE CADENASSABLE	VCF3	SCHNEIDER ELECTRIC	1
Q1	02	DISJONCTEUR iC60N 1P+N 2A, 240VAC/50kA 72VDC/6kA, COURBE C	A9F74602	SCHNEIDER ELECTRIC	1
Q2	02	DISJONCTEUR DT40 VIGI 1P+N CLASSE AC 16A 30mA COURBE C	A9N21444	SCHNEIDER ELECTRIC	1
Q3	02	DISJONCTEUR DT40 1P+N 1A 6kA, COURBE C	A9N21019	SCHNEIDER ELECTRIC	1
Q4	02	DISJONCTEUR DT40 1P+N 1A 6kA, COURBE C	A9N21019	SCHNEIDER ELECTRIC	1
Q5	02	DISJONCTEUR iC60N 1P+N 2A, 240VAC/50kA 72VDC/6kA, COURBE C	A9F74602	SCHNEIDER ELECTRIC	1
Q10	10	DISJONCTEUR iC60N 2P 6A, 440VAC/6kA 133VDC/6kA, COURBE D	A9F75206	SCHNEIDER ELECTRIC	1
Q11	10	DISJONCTEUR DT40 1P+N 4A 6kA, COURBE C	A9N21022	SCHNEIDER ELECTRIC	1
Q12	10	DISJONCTEUR DT40 1P+N 2A 6kA, COURBE C	A9N21020	SCHNEIDER ELECTRIC	1
Q13	10	DISJONCTEUR DT40 1P+N 2A 6kA, COURBE C	A9N21020	SCHNEIDER ELECTRIC	1
Q14	10	DISJONCTEUR DT40 1P+N 3A 6kA, COURBE C	A9N21021	SCHNEIDER ELECTRIC	1
Q15	10	DISJONCTEUR DT40 1P+N 10A 6kA COURBE C	A9N21024	SCHNEIDER ELECTRIC	1
Q20	03	DISJONCTEUR iC60N 2P 10A, 440VAC/6kA 133VDC/6kA, COURBE C	A9F77210	SCHNEIDER ELECTRIC	1
Q21	04	DISJONCTEUR iC60N 2P 10A, 440VAC/6kA 133VDC/6kA, COURBE C	A9F77210	SCHNEIDER ELECTRIC	1
Q22	05	DISJONCTEUR MOTEUR MAGNETIQUE 10A	GV2L14	SCHNEIDER ELECTRIC	1
RCH1	02	RESISTANCE CHAUFFANTE 55W, 110-250VAC/110-250VDC	NSYCR55WU2	SCHNEIDER ELECTRIC	1
S0	02	BOUTON TOURNANT	XB5AD53	SCHNEIDER ELECTRIC	1
	02	KIT DE MONTAGE POUR LEGENDE SUR BOUTON POUSSOIR ET TOURNANT	ZB5AZ024	SCHNEIDER ELECTRIC	1

Schneider Electric

DESSINE : C.BARCELO
VERIFIE : I.RAAD
DATE DE CREATION : 01/07/2016

V	IED	DATE	MODIFICATION	DES.
00	01	09/09/2016	Ameliorations après proto	C.BARCELO
00	00	01/07/2016	Edition originale	C.BARCELO

SCHEMA ELECTRIQUE
Document n° : **FOEIRM70954.001**

SFERE BM
NOMENCLATURE

FOLIO 41
◄ 40 42 ►
Logiciel SEE v. 4.80

REPERE	FOLIO	DESIGNATION	REFERENCE	FABRICANT	QTE
	02	HARMONY ETIQUETTE - Ø22 - 8 X 27 MM - HORS-EN	ZBY02167	SCHNEIDER ELECTRIC	1
S1	11	ARRET D'URGENCE ROUGE Ø22- TETE Ø 40 TOURNER POUR DEVERROUILLER	XB4BS84442	SCHNEIDER ELECTRIC	1
	11	CONTACT VIS ETRIER O	ZBE102	SCHNEIDER ELECTRIC	1
	11	ETIQUETTE JAUNE RONDE POUR BOUTONS "COUP DE POING", 60mm, NON MARQUEE	ZBY9121	SCHNEIDER ELECTRIC	1
S2	11	ARRET D'URGENCE ROUGE Ø22- TETE Ø 40 TOURNER POUR DEVERROUILLER	XB4BS84442	SCHNEIDER ELECTRIC	1
	11	CONTACT VIS ETRIER O	ZBE102	SCHNEIDER ELECTRIC	1
	11	ETIQUETTE JAUNE RONDE POUR BOUTONS "COUP DE POING", 60mm, NON MARQUEE	ZBY9121	SCHNEIDER ELECTRIC	1
S31	13	BOUTON POUSSOIR LUMINEUX	XB5AW33B5	SCHNEIDER ELECTRIC	1
	13	KIT DE MONTAGE POUR LEGENDE SUR BOUTON POUSSOIR ET TOURNANT	ZB5AZ023	SCHNEIDER ELECTRIC	1
	13	ETIQUETTE START	ZBY02303	SCHNEIDER ELECTRIC	1
S32	13	BOUTON POUSSOIR LUMINEUX	XB5AW33B5	SCHNEIDER ELECTRIC	1
	13	KIT DE MONTAGE POUR LEGENDE SUR BOUTON POUSSOIR ET TOURNANT	ZB5AZ023	SCHNEIDER ELECTRIC	1
	13	ETIQUETTE START	ZBY02303	SCHNEIDER ELECTRIC	1
S41	13	BOUTON-POUSSOIR ROUGE Ø22 - A IMPULSION AFFLEURANT - 1NF, D22	XB5BA42	SCHNEIDER ELECTRIC	1
	13	KIT DE MONTAGE POUR LEGENDE SUR BOUTON POUSSOIR ET TOURNANT	ZB5AZ023	SCHNEIDER ELECTRIC	1
	13	ETIQUETTE STOP	ZBY02304	SCHNEIDER ELECTRIC	1
S42	13	BOUTON-POUSSOIR ROUGE Ø22 - A IMPULSION AFFLEURANT - 1NF, D22	XB5BA42	SCHNEIDER ELECTRIC	1
	13	KIT DE MONTAGE POUR LEGENDE SUR BOUTON POUSSOIR ET TOURNANT	ZB5AZ023	SCHNEIDER ELECTRIC	1
	13	ETIQUETTE STOP	ZBY02304	SCHNEIDER ELECTRIC	1
S51	13	BOUTON POUSSOIR LUMINEUX	XB5AW36B5	SCHNEIDER ELECTRIC	1
	13	KIT DE MONTAGE POUR LEGENDE SUR BOUTON POUSSOIR ET TOURNANT	ZB5AZ023	SCHNEIDER ELECTRIC	1
	13	CONTACT VIS ETRIER F	ZBE101	SCHNEIDER ELECTRIC	1
	13	ETIQUETTE REARMEMENT	ZBY00123	SCHNEIDER ELECTRIC	1
S52	13	BOUTON POUSSOIR LUMINEUX	XB5AW36B5	SCHNEIDER ELECTRIC	1
	13	KIT DE MONTAGE POUR LEGENDE SUR BOUTON POUSSOIR ET TOURNANT	ZB5AZ023	SCHNEIDER ELECTRIC	1
	13	CONTACT VIS ETRIER F	ZBE101	SCHNEIDER ELECTRIC	1
	13	ETIQUETTE REARMEMENT	ZBY00123	SCHNEIDER ELECTRIC	1
S60	14	BOUTON POUSSOIR	XB5AA51	SCHNEIDER ELECTRIC	1
V1	02	GRILLE DE SORTIE POUR VENTILATEUR 92x92, RAL 7035	NSYCAG92LPF	SCHNEIDER ELECTRIC	3
	02	CLIMASYS CV - VENTILATEUR 38 M3/H 230V - IP54	NSYCVF38M230PF	SCHNEIDER ELECTRIC	1
W01	03	CABLE ALIM. - ENTRE MOTEUR DE COMMANDE BSH ET SERVOMOTEUR - 4x1,5 mm2 - 1,5	VW3M5101R15	SCHNEIDER ELECTRIC	1
W02	37	CABLE CODEUR M23 - RJ45, 1.5m	VW3M8102R15	SCHNEIDER ELECTRIC	1
W02	03	CABLE CODEUR M23 - RJ45, 1.5m	VW3M8102R15	SCHNEIDER ELECTRIC	1

Schneider Electric

DESSINE : C.BARCELO
VERIFIE : I.RAAD
DATE DE CREATION : 01/07/2016

V	IED	DATE	MODIFICATION	DES.
00	01	09/09/2016	Ameliorations après proto	C.BARCELO
00	00	01/07/2016	Edition originale	C.BARCELO

SCHEMA ELECTRIQUE
Document n° : **FOEIRM70954.001**

SFERE BM
NOMENCLATURE

FOLIO 42
◄ 41 43 ►
Logiciel SEE v. 4.80

REPERE	FOLIO	DESIGNATION	REFERENCE	FABRICANT	QTE
W03	04	CABLE ALIM. - ENTRE MOTEUR DE COMMANDE BSH ET SERVOMOTEUR - 4x1,5 mm2 - 1,5	VW3M5101R15	SCHNEIDER ELECTRIC	1
W04	04	CABLE CODEUR M23 - RJ45, 1.5m	VW3M8102R15	SCHNEIDER ELECTRIC	1
W05	05	CABLE ALIM. - ENTRE MOTEUR DE COMMANDE BMP - 4x1,5 mm2 - 3m	VW3M5501R30	SCHNEIDER ELECTRIC	1
W10	12	CORDON CANOPEN, 1M, SUB-D9 FEMELLE/RJ45, TERM. FIN DE LIGNE	VW3M3805R010	SCHNEIDER ELECTRIC	1
W11	03	CABLE CANOPEN, 2xRJ45, 0.3M	VW3CANCARR03	SCHNEIDER ELECTRIC	1
W12	12	CORDON CANOPEN, 1M, SUB-D9 FEMELLE/RJ45, TERM. FIN DE LIGNE	VW3M3805R010	SCHNEIDER ELECTRIC	1
X0	30	BUTEE, VIS A DIN 35, GRIS	NSYTRAABV35	SCHNEIDER ELECTRIC	2
	30	BORNE VISSEE, PASSANT, 2 POINTS, 10mm², GRISE	NSYTRV102	SCHNEIDER ELECTRIC	6
	30	BORNE VISSEE, POUR CONDUCTEUR DE PROTECTION 2 POINTS, 10mm², V/J	NSYTRV102PE	SCHNEIDER ELECTRIC	2
X1	31	BUTEE D'ARRET A ENCLIQUETER SUR RAIL DIN 35mm	NSYTRAAB35	SCHNEIDER ELECTRIC	1
	31	CLOISON EXTREMITE, 2 NIVEAUX 4 POINTS POUR BORNES A VIS	NSYTRACRE24	SCHNEIDER ELECTRIC	2
	31	BORNE A RESSORT, 2 NIVEAUX,PASSANT, 4 POINTS, 2.5mm2, GRISE	NSYTRR24D	SCHNEIDER ELECTRIC	7
X2	32	BUTEE D'ARRET A ENCLIQUETER SUR RAIL DIN 35mm	NSYTRAAB35	SCHNEIDER ELECTRIC	4
	32	CLOISON EXTREMITE, 3 NIVEAUX 6 POINTS POUR BORNES A VIS	NSYTRACRE26	SCHNEIDER ELECTRIC	1
	32	PONT ENFICHABLE 3 POINTS L=2,5mm², ROUGE	NSYTRAL23	SCHNEIDER ELECTRIC	2
	32	BORNE A RESSORT, 3 NIVEAUX,PASSANT, 4 POINTS, 2.5mm2, GRISE	NSYTRR26T	SCHNEIDER ELECTRIC	16
X3	33	BUTEE D'ARRET A ENCLIQUETER SUR RAIL DIN 35mm	NSYTRAAB35	SCHNEIDER ELECTRIC	2
	33	CLOISON EXTREMITE, 2 NIVEAUX 4 POINTS POUR BORNES A VIS	NSYTRACRE24	SCHNEIDER ELECTRIC	1
	33	PONT ENFICHABLE 2 POINTS L=2,5mm², ROUGE	NSYTRAL22	SCHNEIDER ELECTRIC	2
	33	BORNE A RESSORT, 2 NIVEAUX,PASSANT, 4 POINTS, 2.5mm2, GRISE	NSYTRR24D	SCHNEIDER ELECTRIC	8
X4	34	BUTEE D'ARRET A ENCLIQUETER SUR RAIL DIN 35mm	NSYTRAAB35	SCHNEIDER ELECTRIC	2
	34	CLOISON EXTREMITE, 2 NIVEAUX 4 POINTS POUR BORNES A VIS	NSYTRACRE24	SCHNEIDER ELECTRIC	1
	34	PONT ENFICHABLE 10 POINTS L=2,5mm², ROUGE	NSYTRAL210	SCHNEIDER ELECTRIC	2
	34	BORNE A RESSORT, 2 NIVEAUX,PASSANT, 4 POINTS, 2.5mm2, GRISE	NSYTRR24D	SCHNEIDER ELECTRIC	24
X5	35	BUTEE D'ARRET A ENCLIQUETER SUR RAIL DIN 35mm	NSYTRAAB35	SCHNEIDER ELECTRIC	2
	35	CLOISON EXTREMITE, 2 NIVEAUX 4 POINTS POUR BORNES A VIS	NSYTRACRE24	SCHNEIDER ELECTRIC	1
	35	PONT ENFICHABLE 10 POINTS L=2,5mm², ROUGE	NSYTRAL210	SCHNEIDER ELECTRIC	2
	35	BORNE A RESSORT, 2 NIVEAUX,PASSANT, 4 POINTS, 2.5mm2, GRISE	NSYTRR24D	SCHNEIDER ELECTRIC	23
X6	36	BUTEE D'ARRET A ENCLIQUETER SUR RAIL DIN 35mm	NSYTRAAB35	SCHNEIDER ELECTRIC	2
	36	CLOISON EXTREMITE, 2 NIVEAUX 4 POINTS POUR BORNES A VIS	NSYTRACRE24	SCHNEIDER ELECTRIC	1
		PONT ENFICHABLE 2 POINTS L=2,5mm², ROUGE	NSYTRAL22	SCHNEIDER ELECTRIC	1
	36	BORNE A RESSORT, 2 NIVEAUX,PASSANT, 4 POINTS, 2.5mm2, GRISE	NSYTRR24D	SCHNEIDER ELECTRIC	10
X7	37	BUTEE D'ARRET A ENCLIQUETER SUR RAIL DIN 35mm	NSYTRAAB35	SCHNEIDER ELECTRIC	2

REPERE	FOLIO	DESIGNATION	REFERENCE	FABRICANT	QTE
	37	CLOISON EXTREMITE, 3 POINTS POUR BORNES A RESSORT - LARGEUR 22mm	NSYTRACR23	SCHNEIDER ELECTRIC	1
	37	BORNE A RESSORT, PASSANT, 3 POINTS, 2.5mm2, GRISE	NSYTRR23	SCHNEIDER ELECTRIC	5
ZA1	02	PORTE SCHEMA A4		SCHNEIDER ELECTRIC	1

V	IED	DATE	MODIFICATION	DES.
00	01	09/09/2016	Ameliorations après proto	C.BARCELO
00	00	01/07/2016	Edition originale	C.BARCELO

DESSINE : C.BARCELO
VERIFIE : I.RAAD
DATE DE CREATION : 01/07/2016

SCHEMA ELECTRIQUE
Document n° : **FOEIRM70954.001**

SFERE BM
NOMENCLATURE

FOLIO 44
◄ 43 50 ►
Logiciel SEE v. 4.80

REPERE	FOLIO	DESIGNATION	REFERENCE	FABRICANT	QTE
PLAQUE P.CABLES		MEMBRANE TYPE FL21, ENTREES DE CABLES	NSYAECPFLT25	SCHNEIDER ELECTRIC	1
PLAQUE P.CABLES		MATRICE MULTI-CR, 8 ENTREES DE CABLES	NSYDCE168	SCHNEIDER ELECTRIC	2
PLAQUE P.CABLES		JOINT FENDU PASSAGE DE CABLE 0mm	NSYCEJD	SCHNEIDER ELECTRIC	2
PLAQUE P.CABLES		JOINT FENDU PASSAGE DE CABLE 5-6mm	NSYCEJD5	SCHNEIDER ELECTRIC	7
PLAQUE P.CABLES		JOINT FENDU PASSAGE DE CABLE 7-8mm	NSYCEJD7	SCHNEIDER ELECTRIC	4
PLAQUE P.CABLES		JOINT FENDU PASSAGE DE CABLE 13-14mm	NSYCEJD13	SCHNEIDER ELECTRIC	3

Schneider Electric

DESSINE : C.BARCELO
VERIFIE : I.RAAD
DATE DE CREATION : 01/07/2016

V	IED	DATE	MODIFICATION	DES.
00				
00	01	02/12/2016	Amelioration après proto	C.BARCELO

SCHEMA ELECTRIQUE
Document n° : **FOEIRM70954.001**

SFERE BM
PLAQUE P.CABLES

FOLIO 50
◄ 44 50 ►
Logiciel SEE v. 4.80

5 Historique des révisions

Révision	Date	Détails
01	12/2019	Création
02	03/2020	Mise à jour des « éclatés »
03	07/2021	Mise à jour schéma électrique + attribution d'une référence
04	11/2021	Divisions de la notice